FERCAM

Manual de usuario

GMI

www.fercam.com.ar

ÍNDICE

Identificación del producto y Recomendaciones para pedir repuestos …….. Pág.03
Características Técnicas / Descripción…….. Pág.04
Regulación del cuerpo sembrador…….. Pág.06
Placas unión de módulos/ Alineación…… Pág.07
Posición de ruedas en maquinas 1 modulo…… Pág.08
Posición de ruedas en maquinas 2 módulos…… Pág.09
Configuración Lanza sembradoras de 2 módulos…….. Pág.10
Modificación de ancho de maquina para transporte sobre carretón (3,90 Mts)…… Pág.18
Guía para desplazamiento de barra GMI…… Pág.20
Diagramas de transmisión…….. Pág.23
Tablas de Siembra…….. Pág.26
Tablas de Fertilización…… Pág.27
Tablas de Semillas por metro…… Pág.28
Cantidad de surcos / Calculo de semilla o fertilizante x Ha…….. Pág.30
Despiece repuestos…… Pág.31
Chasis 1 Módulo ……Pág.32
Lanza de Transporte / Lanza de Trabajo 1 modulo……Pág.34
Chasis 2 Módulos…….. Pág.36
Lanza de Trabajo 2 módulos…… Pág.38
Marcador…… Pág.40
Marcador 2 módulos…….. Pág.42
Toma cajón marcador / Apoyo marcador…… Pág.44
Brazos y Horquilla de rueda……Pág.46
Rueda de transporte ……Pág.48
Transmisión / Rueda de mando…… Pág.50
Sistema de labranza…… Pág.52
Portahorquillas / Horquillas / Plantador…… Pág.54
Cuerpo de siembra / Tapadoras…… Pág.56
Rueda niveladora…… Pág.58
Cuerpo de siembra …… Pág.60
Transmisión para granos gruesos…… Pág.62
Sistema Fertilizante…… Pág.64
Monotolva …… Pág.66
Dosificador / Salidas de cereal…….. Pág.68
Circuito hidráulico 1 modulo……Pág.70
Circuito hidráulico 2 módulos…… Pág.72
Etiquetas / Grafica decorativa…… Pág.74
Notas…… Pág.76

IDENTIFICACIÓN DEL PRODUCTO

Nº DE SERIE: .....

MODELO: .....

AÑO DE FABRICACIÓN: .....

* En la placa identificatoria de su sembradora podrá encontrar estos datos.

RECOMENDACIONES ÚTILES PARA EL PEDIDO DE REPUESTOS

1- Observando las laminas ilustradas, ubique la pieza a solicitar. Cada elemento o conjunto de elementos cuenta con un número de referencia, con el cual obtendrá el código de repuesto correspondiente en el listado que acompaña cada lamina.

2- Para identificar los términos derecho o izquierdo, éstos deben entenderse observando el implemento desde atrás.

3- Verificar la cantidad de cada pieza a solicitar.

4- Para solicitar los repuestos a su agente de zona, deberá brindar los datos de su equipo (numero de serie, modelo y año de fabricación) y los códigos y cantidades de las piezas.

La empresa se reserva el derecho de introducir modificaciones sin que ello implique la reposición de los elementos totales o parciales.

Manual versión 23.07.05

CARACTERISTICAS TECNICAS

MODELO GMI

DE ARRASTRE , SEMBRADORA CONFIGURABLE CON SURCOS APAREADOS

CHASIS

CONSTRUIDO EN TUBOS PLEGADOS DE CHAPA DE ACERO , DIMEMSIONES 140x140MM, PARA 1 O 2 MODULOS.

CUCHILLA DE CORTE

CUCHILLA DE CORTE, DIAMETRO 18", MONTADA SOBRE RODAMIENTOS, ZAFE CON RESORTE Y REGULACION DE PROFUNDIDAD. LA MISMA REALIZA EL CORTE DEL RASTROJO SIN INCORPORARLO AL SUELO, ABRIENDO UN SURCO, PERMITIENDO QUE EL DISCO PLANTADOR SE UBIQUE CON MAYOR FACILIDAD.

DOBLE DISCO PLANTADOR

ACTUA SOBRE EL SURCO REALIZADO POR LA CUCHILLA DE CORTE. EL DOBLE DISCO ES EL SISTEMA ABRESURCOS MAS EFICIENTE.POSEE UNA CONFIGURACION DE ANGULO CERRADO QUE OFRECE UNA MINIMA RESISTENCIA AL SUELO.SIN MANTENIMIENTO, MONTADOS SOBRE RODAMIENTOS BLINDADOS Y AUTOLUBRICADOS.

CUERPO DE SIEMBRA-KIT DE GRANOS GRUESOS

SIEMBRA DE PRECISION MONOGRANO MEDIANTE PLACAS EN PLANO INCLINADO O NEUMATICO.

RUEDAS DE CONTROL DE PROFUNDIDAD

RUEDAS NIVELADORAS LATERALES CON SISTEMA BALANCIN REGULABLE PARA MEJOR COPIADO DEL TERRENO.

LENGÜETA/RUEDA APISONADORA

CUMPLEN CON LA FUNCION DE ELIMINAR LA CAMARA DE AIRE Y DE MANTENER LA SEMILLA EN EL FONDO DEL SURCO.

RUEDAS TAPADORAS

DE Ø12" x 1" PARA SIEMBRA CONVENCIONAL, PARA LABRANZA CERO SE LE AGREGAN DISCOS DENTADOS. POSEEN REGULACION DE ANGULO Y PRESION PARA REALIZAR UN BUEN TAPADO DEL SURCO.

MONOTOLVA

DE GRAN CAPACIDAD, POSEE TABIQUES DIVISORES INTERNOS PARA MAXIMIZAR LA AUTONOMIA DE SEMILLAS O FERTILIZANTES SEGÚN NECESIDAD.

SISTEMAS DE TRANSMISION

A TRAVES DE CADENA CINEMATICA, COMPUESTA POR CAJAS DE CAMBIOS EN BAÑO DE ACEITE, CADENAS A RODILLOS Y ENGRANAJES COMBINADOS PARA CUBRIR AMPLIOS RANGOS EN LA SIEMBRA A CHORRILLO, FERTILIZACION E IMPLANTACION DE PASTURAS. EN KIT DE GRANOS GRUESOS INCORPORA CAJAS ESCUADRAS PARA DAR MOVIMIENTOS A SUS MANDOS DE CUERPOS DE SIEMBRA.

SISTEMA DE LEVANTE

MOVIMIENTO ASCENDENTE Y DESCENDENTE DE CHASIS MEDIANTE CILINDROS HIDRAULICOS COMPENSADOS, CON VALVULA DE DOBLE BLOQUEO.

MARCADORES

HIDRAULICOS, CON VALVULAS SECUENCIALES PARA CAMBIO DE POSICION.PLEGABLES EN DOS TRAMOS PARA MAQUINAS DE UNO O DOS MODULOS.

RODADOS

COMPUESTOS POR CUBIERTAS DE ALTA FLOTACION 400/60/15.5 QUE EVITAN LA COMPACTACION DEL SUELO.
RUEDA DE MANDO FLOTANTE CON REGISTRO DE PRESION 600 x 16.

SISTEMA DE TRANSPORTE

LONGITUDINAL, CON RUEDAS AUTOORIENTABLES Y GIRO DE 360º. ANCHO DE TRANSPORTE 3,90 MTS APROX.

RECOMENDACIONES GENERALES

LUBRICACION

TODAS LAS RUEDAS Y DISCOS DEL CUERPO PLANTADOR ESTAN MONTADOS SOBRE RODAMIENTOS. LOS EJES VERTICALES DE LAS RUEDAS DE TRANSPORTE TRABAJAN CON BUJES Y ESTAN MONTADOS SOBRE RODAMIENTOS AXIALES, POR LO TANTO SE RECOMIENDA EL ENGRASE
REVISAR EL NIVEL DE ACEITE DE LAS CAJAS DE CAMBIO AL MENOS UNA VEZ POR CAMPAÑA. UTILIZAR ACEITE DE TRANSMISION SAE 15W/40.

REGULACION DE CUERPO SEMBRADOR

EN EL MODELO F440, LA SEMBRADORA POSEE DOS RESORTES DE EXTENSION (A) UBICADOS EN LAS HORQUILLAS SUPERIORES DEL CUERPO. ESTOS PERMETEN VARIAR LA PRESION EN EL CUERPO SEMBRADOR PARA OBTENER UNA MAYOR PENETRACION EN SUELOS MUY DUROS.

LA HORQUILLA INFERIOR DEL CUERPO DE SIEMBRA, POSEE TOPES DE RECORRIDO (B) COMPUESTOS POR BULONES, QUE SEGÚN SU REGULACION DEFINEN LA ALTURA SUPERIOR O INFERIOR DEL CUERPO.

REGULACION DE LA PROFUNDIDAD DE SIEMBRA

ESTA MAQUINA POSEE REGULACION DE PROFUNDIDAD DE SIEMBRA DE 0 A 90MM. LA VARIACION DE PROFUNDIDAD SE CONSIGUE MEDIANTE EL REGISTRO (E) QUE MUEVE EL BALANCIN (C), HACIENDO TOPE EN LOS BRAZOS DE LAS RUEDAS REGULADORAS DE PROFUNDIDAD (D), QUE A SU VEZ SON INDEPENDIENTES ENTRE SI.

REGULACION DE RUEDAS CONFORMADORAS DE SURCO

LA PRESION QUE EJERCEN LAS RUEDAS CONFORMADORAS SOBRE EL SUELO SE REGULAN FACILMENTE VARIANDO LA POSICION DE LA PALANCA (F) DESDE EL PUNTO (1) AL (4) QUE ES LA MAXIMA PRESION.
LAS DISTINTAS CONFORMACIONES DEL SURCO SE OBTIENEN VARIANDO LA POSICION DE LA PALANCA (G) DESDE LA MAXIMA (a) HASTA LA MINIMA (d).

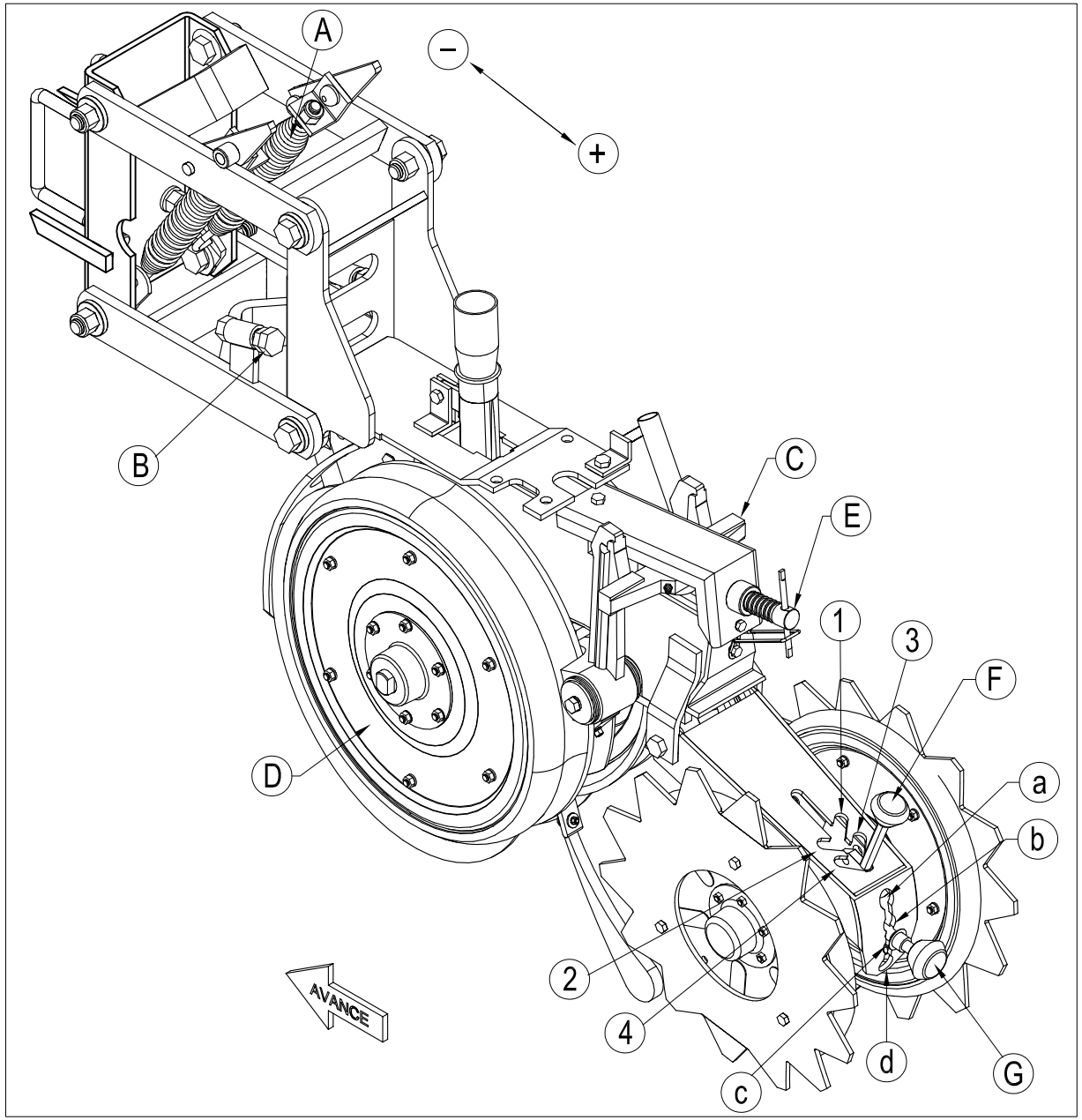

PLACAS UNION DE MODULOS / ALINEACION

UNION DE MODULOS
TRASERA "REGULABLE"

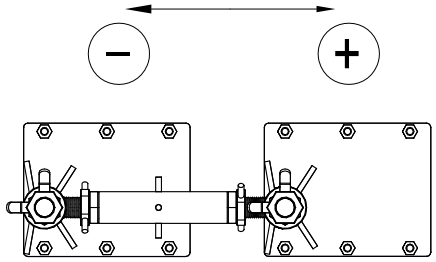

UNION DE MODULOS
DELANTERA FIJA

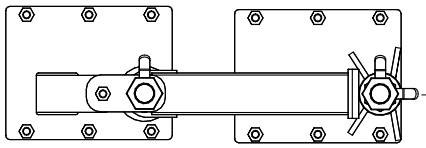

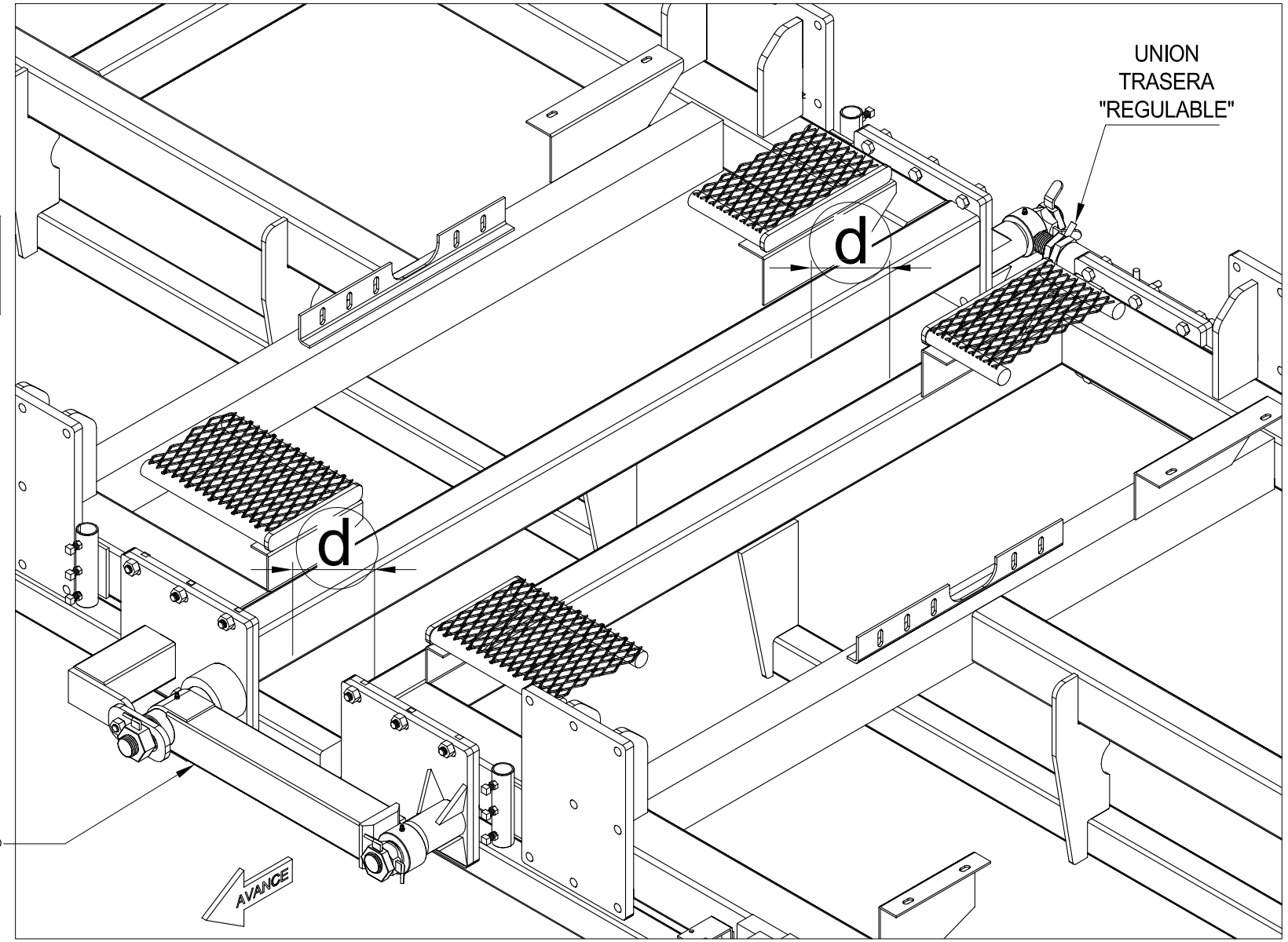

-IMPORTANTE: VERIFICAR LA CORRECTA ALINEACION DE LOS MODULOS DE MAQUINA PARA TRANSPORTE COMO PARA POSICION DE TRABAJO.
PARA CORREGIRLA, UTILIZAR LA REGULACION DE LA PLACA TRASERA MOVIL, ACERCANDO O ALEJANDO EL 2º MODULO HASTA CONSEGUIR LA MISMA DISTANCIA "d".

POSICION DE RUEDAS EN MAQUINA 1 MODULO

-PARA POSICION TRABAJO: TRABAR LAS RUEDAS TRASERAS (3 y 4)

-PARA POSICION TRANSPORTE: GIRAR TODAS LAS RUEDAS
Y TRABAR (2 y 4)

-RECOMENDACIONES:

-NO GIRAR EN LAS CABECERAS CON LA MAQUINA CLAVADA, ASI EVITARA ROTURAS DE MAZAS CUCHILLAS, PARALELOGRAMOS Y CUERPO DE SIEMBRA.

-NO TRANSPORTAR LA MAQUINA CARGADA CON SEMILLAS NI FERTILIZANTES

-NO SUPERAR LOS 20 KM/H EN TRANSPORTE

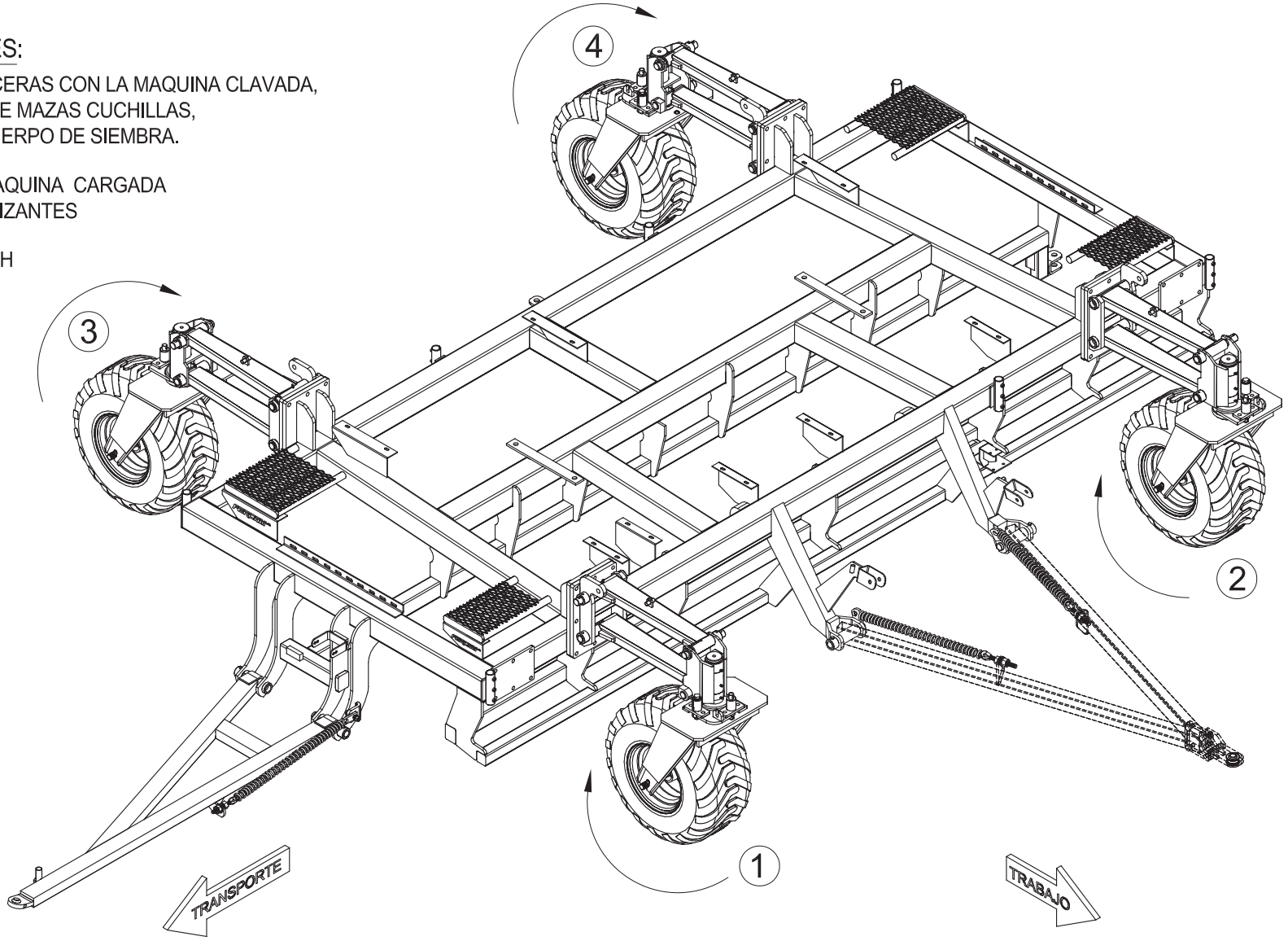

POSICION DE RUEDAS EN MAQUINA 2 MODULOS

-PARA POSICION TRABAJO: TRABAR RUEDAS DELANTERA (2 y 3)

-PARA POSICION TRANSPORTE: GIRAR TODAS LAS RUEDAS
Y TRABAR (3 y 7)

-RECOMENDACIONES:
-NO GIRAR EN LAS CABECERAS CON LA MAQUINA CLAVADA,
ASI EVITARA ROTURAS DE MAZA CUCHILLAS,
PARALELOGRAMOS Y CUERPO DE SIEMBRA.

-NO TRANSPORTAR LA MAQUINA CARGADA
CON SEMILLAS NI FERTILIZANTES

-NO SUPERAR LOS 20 KM/H
EN TRANSPORTE

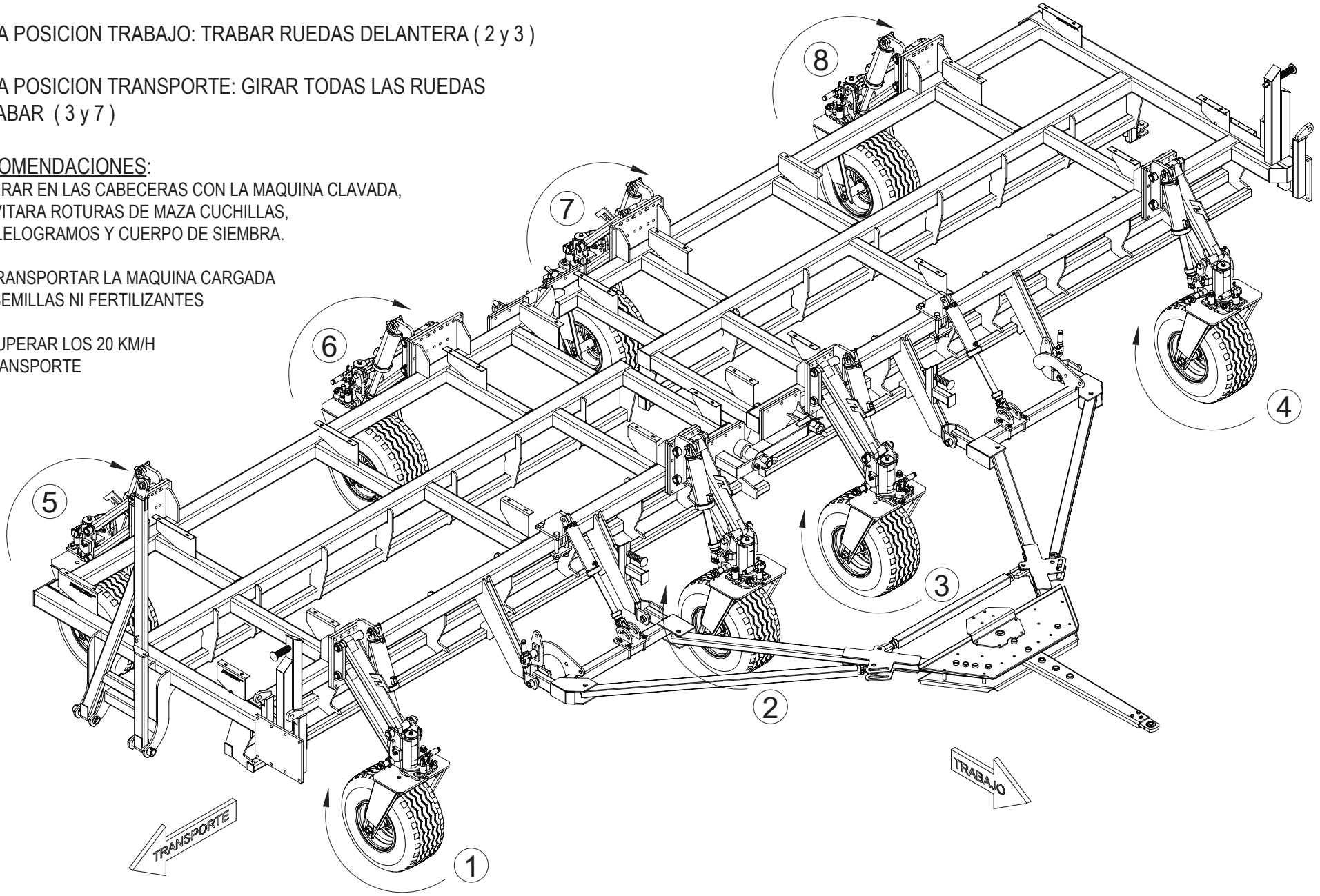

CONFIGURACION LANZA PARA SEMBRADORA DE 2 MODULOS

CONFIGURACION DE LANZA PARA SEMBRADORAS 2 MODULOS

IMPORTANTE - MEDIDAS DE SEGURIDAD PREVIAS A BAJAR Y SUBIR LANZA

BAJAR LANZA - *PARA POSICION DE TRABAJO:*

- VERIFICAR CONEXIONES HIDRAULICAS DE LA LANZA.
- DESAFECTAR TRABAS MECANICAS DE LANZA CON CHASIS DE SEMBRADORA.
- PROCEDER AL DESCENSO HIDRAULICO DE LA LANZA.
- VERIFICAR POSICION DE PERNOS, TENSOR, BRAZOS Y RIENDAS (VER LAMINA CO RRESPONDIENTE) ANTES DE COMENZAR A TRABAJAR.

SUBIR LANZA - *PARA TRANSPORTE:*

- VERIFICAR CONEXIONES HIDRAULICAS DE LA LANZA.
-VERIFICAR POSICION DE PERNOS, TENSOR, BRAZOS Y RIENDAS (VER LAMINA CO RRESPONDIENTE) ANTES DE SUBIR LANZA.
- RETRAER PUNTERA DE LANZA.
- PROCEDER AL ASCENSO HIDRAULICO DE LA LANZA.
- COLOCAR TRABAS MECANICAS DE LANZA CON CHASIS DE SEMBRADORA

POSICION DE TRABAJO

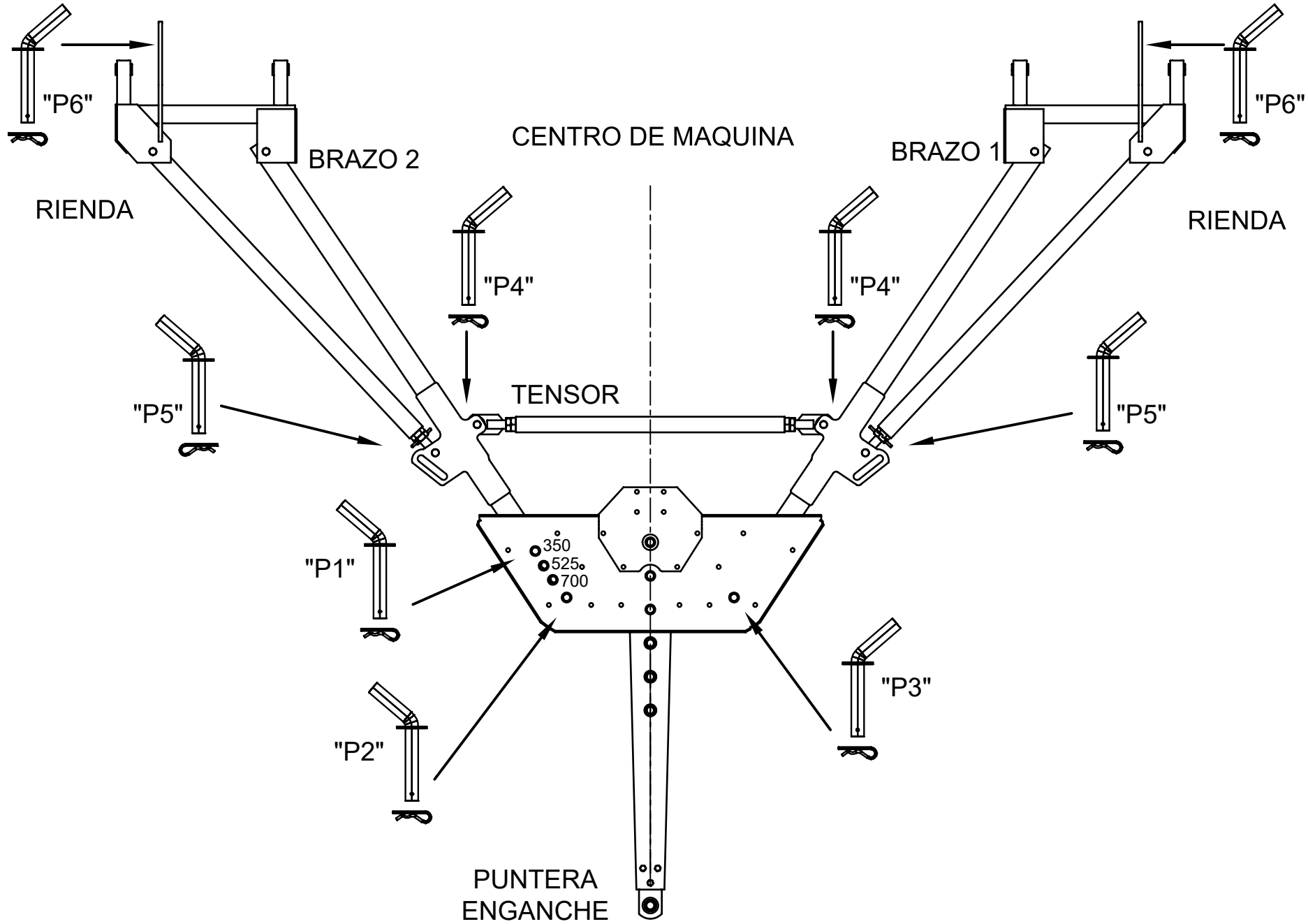

CONFIGURACION DE LANZA PARA TRABAJO

1- CON LA LANZA DESCENDIDA: COLOCAR PERNO "P1" DE ACUERDO A LA CONFIGURACION DE LOS SURCOS.

2- COLOCAR PERNOS "P1" Y "P2" PARA DEJAR RIGIDO "BRAZO 2" CON PUNTERA DE ENGANCHE.

3- CENTRAR PUNTERA DE LANZA CON RESPECTO AL CENTRO DE LA SEMBRADORA. EL "ENGANCHE" DEBE COINCIDIR CON EL CENTRO DE LA MÁQUINA.

4- COLOCAR PERNOS "P1" ,"P2" Y "P3", QUEDA RIGIDA LA PUNTERA DE ENGANCHE CON CENTRO DE MAQUINA

5- COLOCAR "TENSOR", REGULANDO ROTULAS SI FUESE NECESARIO, CON PERNOS "P4".

6- COLOCAR RIENDAS EN OJALES CON PERNOS "P5", REGULANDO ROTULAS SI FUESE NECESARIO. DEJAR LIBRE LAS CORREDERAS.

POSICION DE TRANSPORTE CON PUNTERA ARMADA

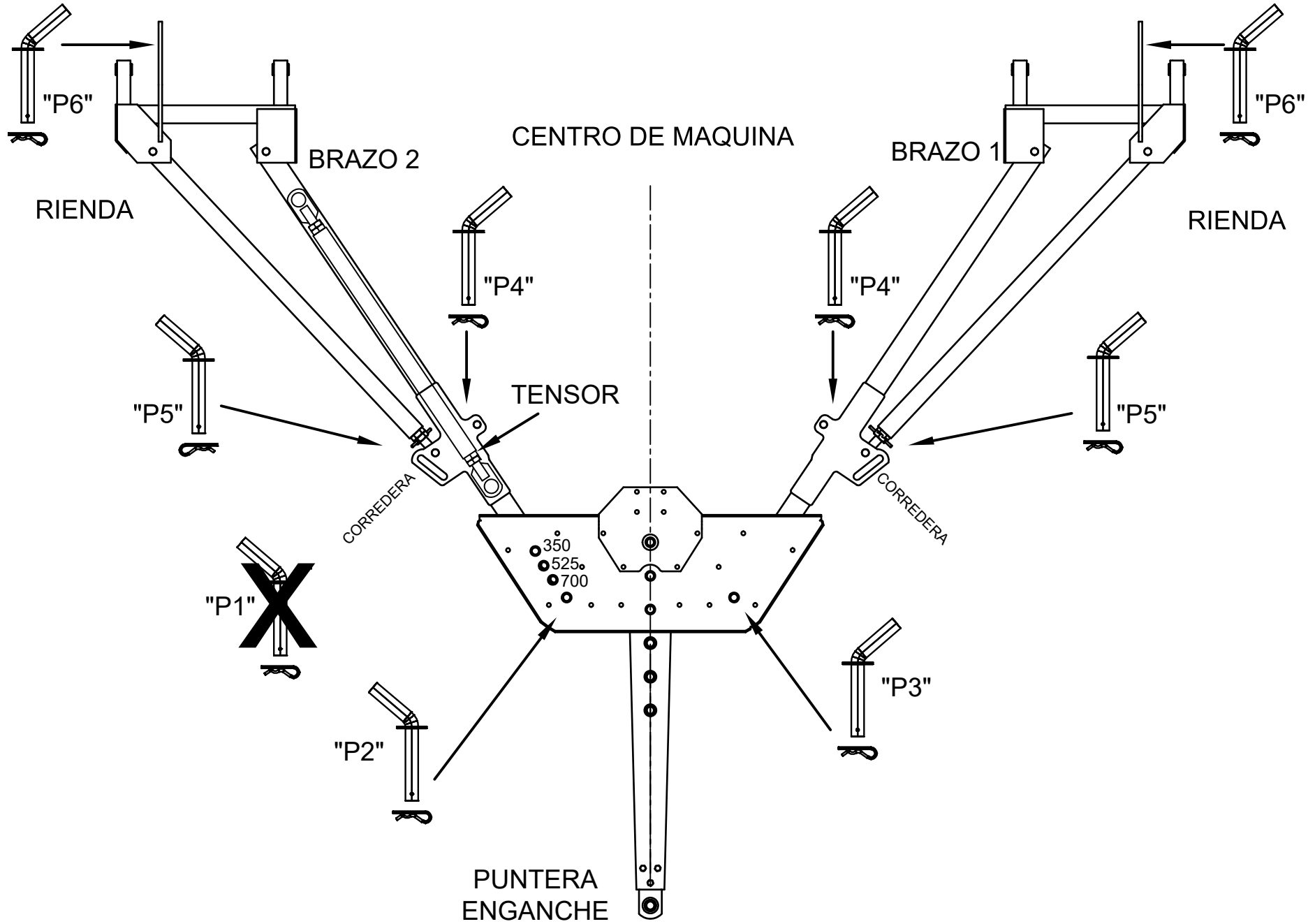

CONFIGURACION PARA TRANSPORTE CON PUNTERA ARMADA

1- QUITAR "TENSOR" Y PERNOS "P4" .

2- MODIFICAR POSICION DE AMBAS RIENDAS, COLOCANDO PERNOS "P5" EN CORREDERAS.

*3- **IMPORTANTE:** QUITAR PERNO "P1" (SEGÚN LAMINA ANTERIOR). RETRAER O QUITAR PUNTERA DE ENGANCHE.*

4- LEVANTAR LANZA HIDRAULICAMENTE. ASEGURAR CON TRABAS MECANICAS AL CHASIS DE LA MAQUINA.

***NOTA:** PERNOS "P2" Y "P3" DEBEN QUEDAR COLOCADOS.*
PERNO "P1" DEBE QUEDAR FUERA DEL ARMADO

POSICION DE TRANSPORTE EN CARRETON

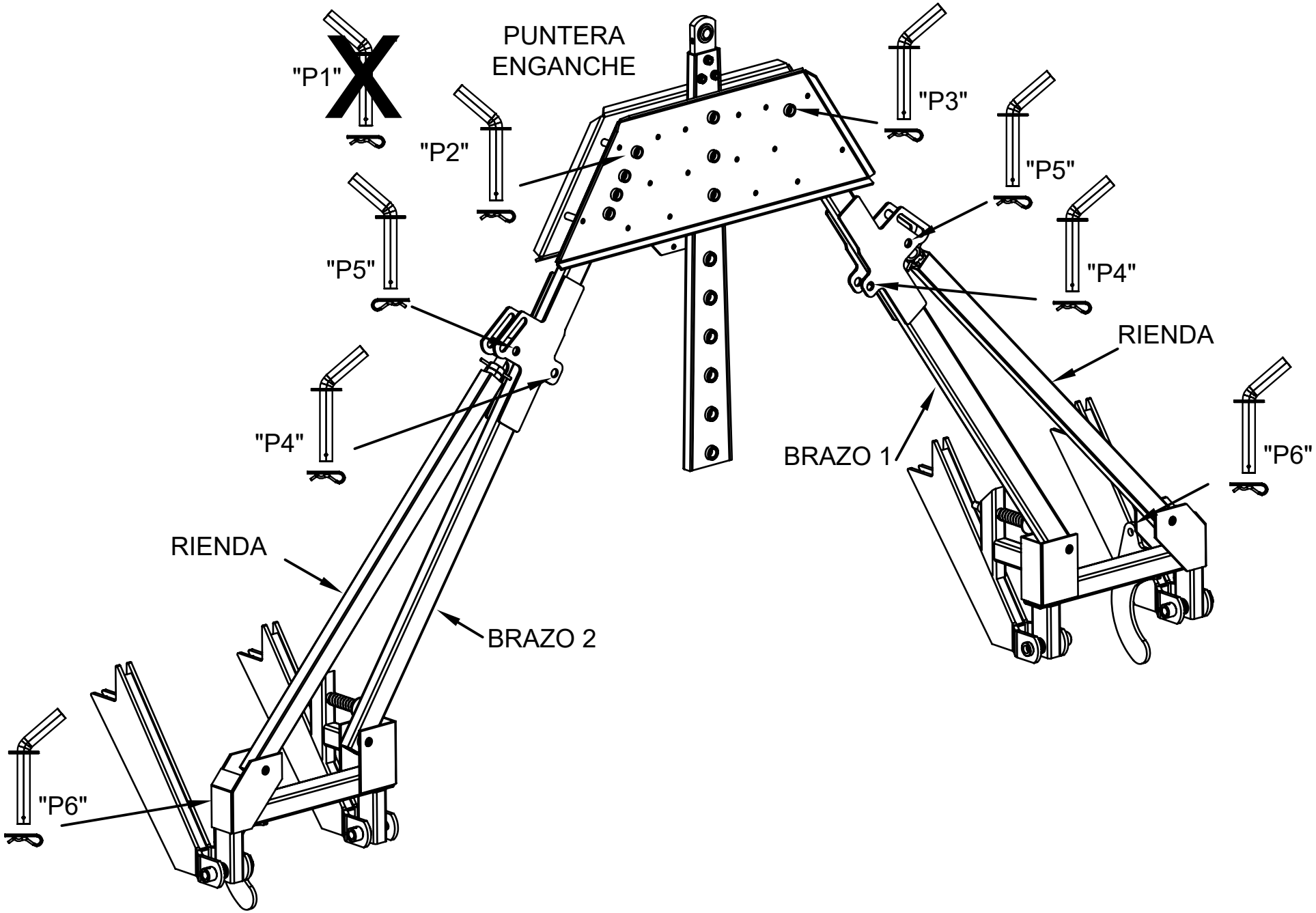

CONFIGURACION PARA TRANSPORTE PARA CARRETON

1- QUITAR TENSOR CON PERNOS "P4".

2- MODIFICAR POSICION DE AMBAS RIENDAS, COLOCANDO PERNOS "P5" EN CORREDERAS.

3- QUITAR PERNOS "P1" (SEGUN LAMINA "POSICION DE TRABAJO")
"P2" Y "P3" DEBEN QUEDAR EN SU POSICION.

4- RETRAER PUNTERA DE ENGANCHE .

5- LEVANTAR LANZA HIDRAULICAMENTE. ASEGURAR CON TRABAS MECANICAS "P6" AL CHASIS DE LA MAQUINA.

MODIFICACION DEL ANCHO DE MAQUINA PARA TRANSPORTE SOBRE CARRETON (3,30 Mts)

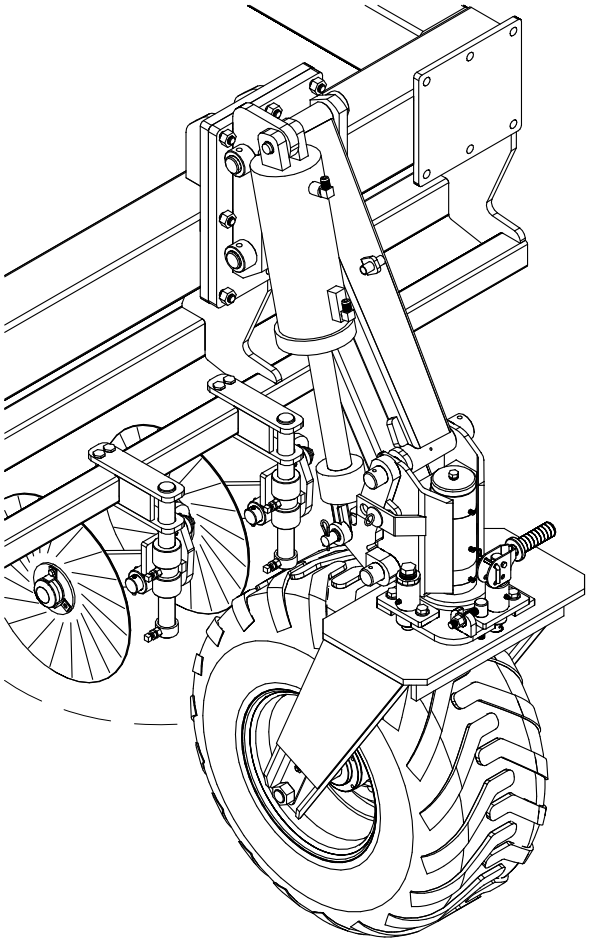

1-Levantar los soportes de labranza ubicados en el radio de giro de la rueda.

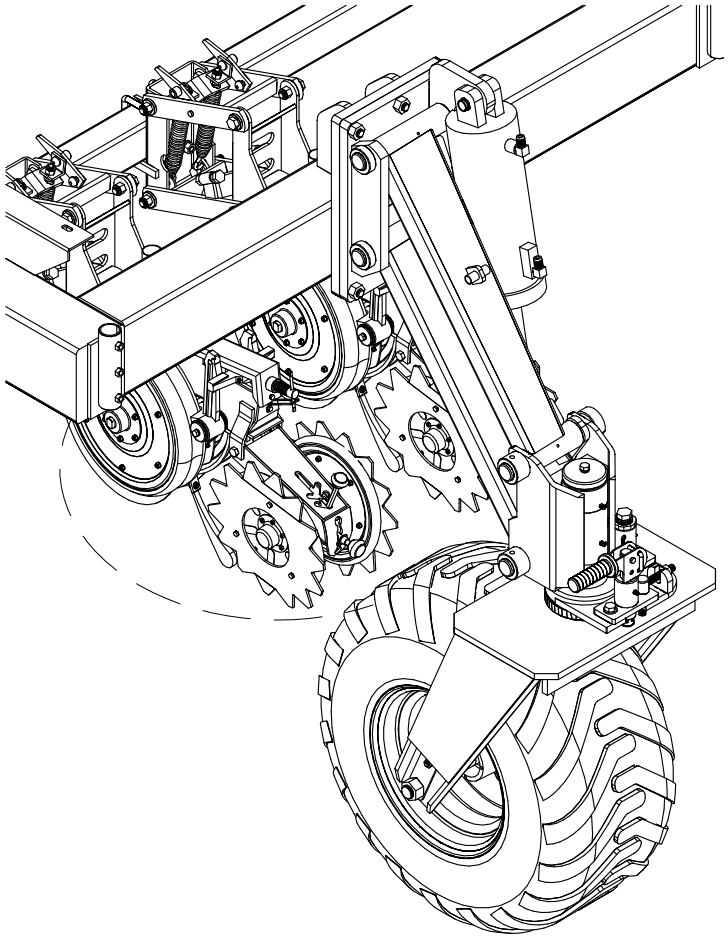

2-Levantar los cuerpos de siembra ubicados en el radio de giro de la rueda.

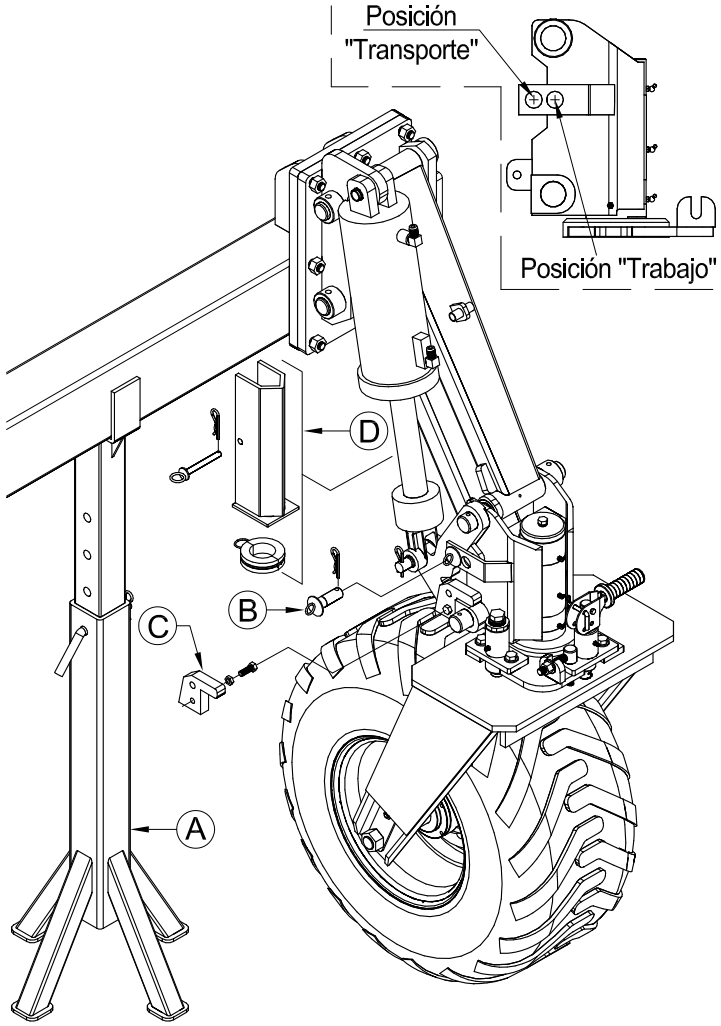

3 - Colocar pie de apoyo (A) en el chasis.
- Retirar perno (B) de la posicion "Trabajo"
- Cerrar cilindro hidraulico de la rueda
- Abulonar tope de transporte (C).
- Colocar perno (B) en posicion "Transporte"
- Colocar topes de cilindro (D)

TRANSPORTE SOBRE CARRETON (3,90 Mts)

PROCEDER DE LA SIGUIENTE FORMA:

1- LEVANTAR LOS SOPORTES DE LABRANZA UBICADOS EN EL RADIO DE GIRO DE LAS RUEDAS, AL MAXIMO POSIBLE, PARA EVITAR QUE LAS CUCHILLAS DE DIRECTA TOQUEN LAS CUBIERTAS DE TRANSPORTE.

2- COLGAR LOS DOS CUERPOS SEMBRADORES UBICADOS EN EL RADIO DE GIRO DE LAS RUEDAS, CON LA RIENDA DISEÑADA PARA TAL FIN, QUE ESTA COLOCADA A UN LADO DEL PARALELOGRAMO. PARA REALIZAR ESTA OPERACION , LO MAS PRACTICO Y SEGURO ES COLOCAR UNO O MAS TACOS DEBAJO DE LOS CUERPOS QUE DEBERAN LEVANTAR Y PROCEDER A BAJAR LA MAQUINA CON EL CIRCUITO HIDRAULICO.
ESTA ACCION HARA QUE EL CUERPO SE LEVANTE, PERMITIENDO TRABARLO CON LA MENCIONADA RIENDA Y DEJANDO QUE LAS RUEDAS DE TRANSPORTE GIREN LIBREMENTE.

3- TENER CONECTADO EL SISTEMA HIDRAULICO DE LA MAQUINA AL TRACTOR, Y ESTA DEBERA ESTAR LEVANTADA, RETIRAR EL PERNO (B) QUE POSEEN LOS CILINDROS Y SE ENCUENTRA EN EL PRIMER ALOJAMIENTO CORRESPONDIENTE A "TRABAJO"
SE DEBERA COLOCAR UN PIE DE APOYO (A) EN LA PARTE INFERIOR DEL CHASIS, DE MANERA SEGURA, PARA QUE SOPORTE EL PESO DE LA MAQUINA AL CERRAR LOS CILINDROS HIDRAULICOS.

ACCIONAR LA PALANCA DEL HIDRAULICO PARA CERRAR LOS CILINDROS, SE NOTARA QUE AL APOYAR EL CHASIS EN EL PIE DE APOYO (A), LOS CILINDROS SEGUIRAN CERRANDO Y EL GATILLO MOVIL VA A DEJAR ESPACIO SUFIENTE PARA COLOCAR EL TOPE DE TRANSPORTE (C) Y ABULONARLO, UNA VEZ HECHO ESTO, ABRIR NUEVAMENTE LOS CILINDROS HASTA COMPLETAR EL RECORRIDO, COLOCANDO EN ESTA INSTANCIA EL PERNO DE POSICION EN EL SEGUNDO ALOJAMIENTO PARA "TRANSPORTE"
REPETIR ESTA OPERACION CON LAS RESTANTES RUEDAS DE LA MAQUINA.

UNA VEZ TRANSPORTADA Y PUESTA EN EL LOTE, REPETIR LAS MANIOBRAS ANTERIORES PARA RETIRAR LOS TOPES (C) Y DEJAR LA MAQUINA EN CONDICIONES DE TRABAJAR.

GUIA PARA DESPLAZAMIENTO DE BARRA TRASERA DE CUERPOS DE SIEMBRA

Con la sembradora en una superficie firme y nivelada, enganchar al tractor en posición de trabajo. Hacer caminar la maquina unos metros para que las ruedas se alineen en posición de trabajo (en dirección a la siembra).

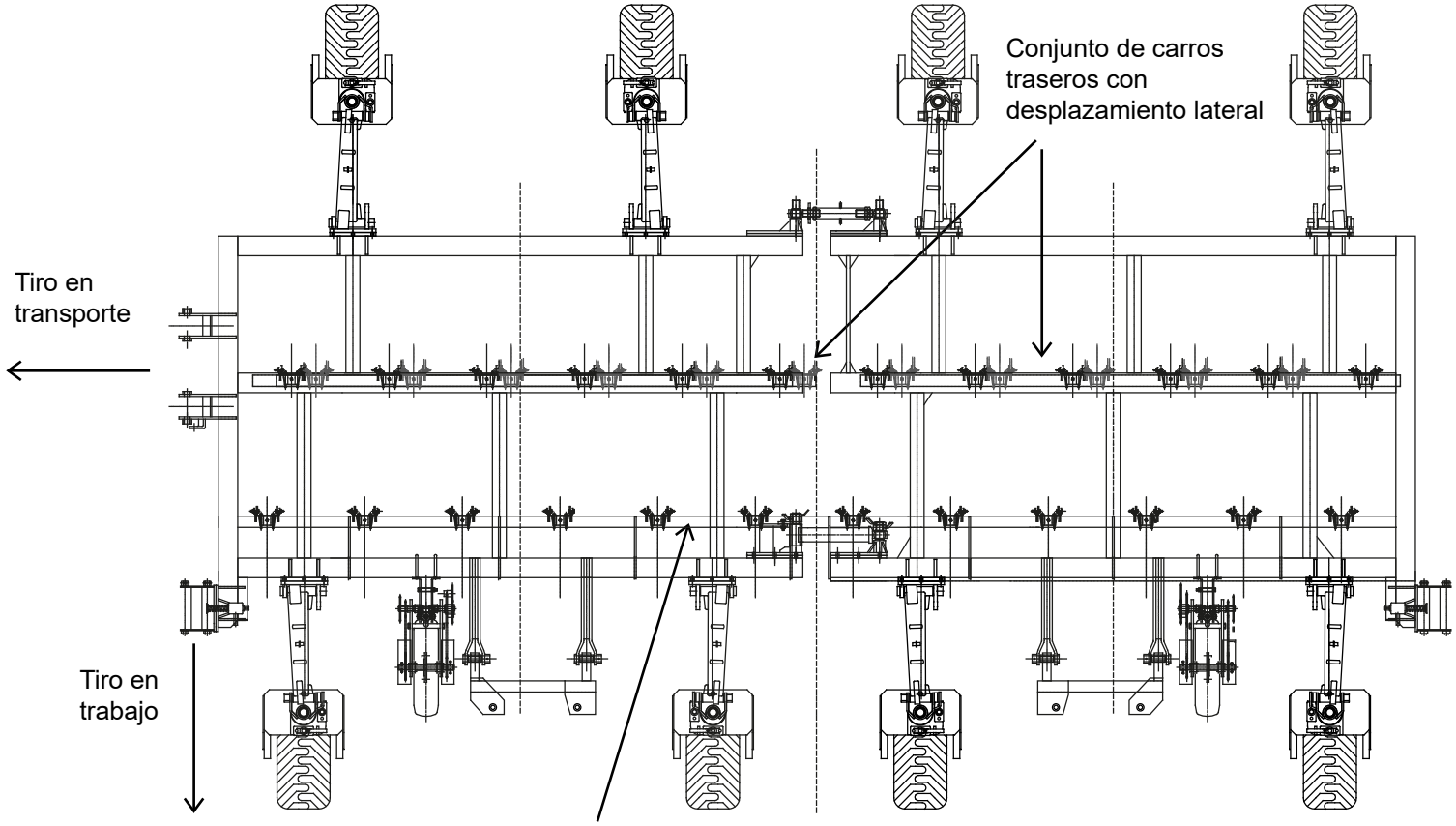

El trabajo de desplazamiento de carros traseros se debe hacer de a un módulo a la vez. Para ello se debe proceder a la instalación y conexionado del cilindro hidráulico en el lugar adecuado para generar el movimiento transversal.

Se puede ver en la fig. 1 los lugares para la instalación de los cilindros hidráulicos. Realizar la conexión hidráulica al tractor para ajustar la apertura del cilindro a las mordazas fijas existentes. Ajustar y bloquear los pernos de sujeciòn en ambos extremos del cilindro.

Fig. 1

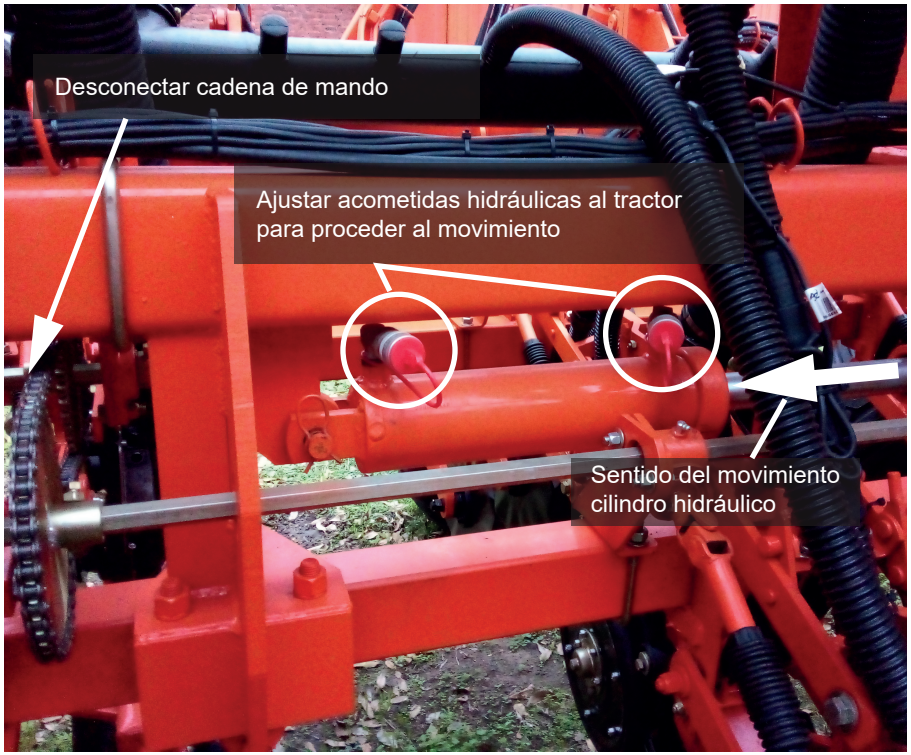

Fig. 2

Desconectar el módulo que se va a desplazar Fig.2 . Desajustar todas las sujeciones de la barra donde se encuentran los cuerpos de siembra para poder realizar el movimiento lateral. Ver fig. 3, 4 y 5.

Realizar, en forma lenta y con breves pausas, el movimiento con cilindro hidráulico a través del tractor.

Fig. 3

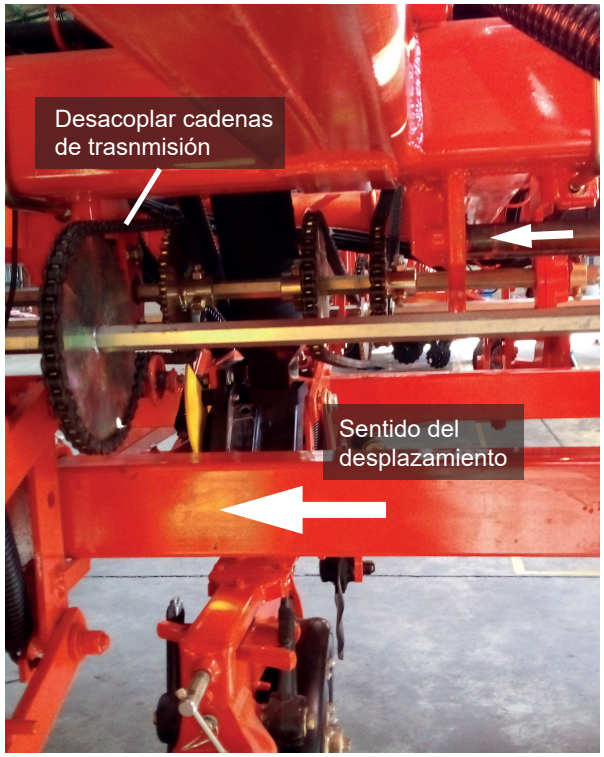

Fig. 4

Fig. 5

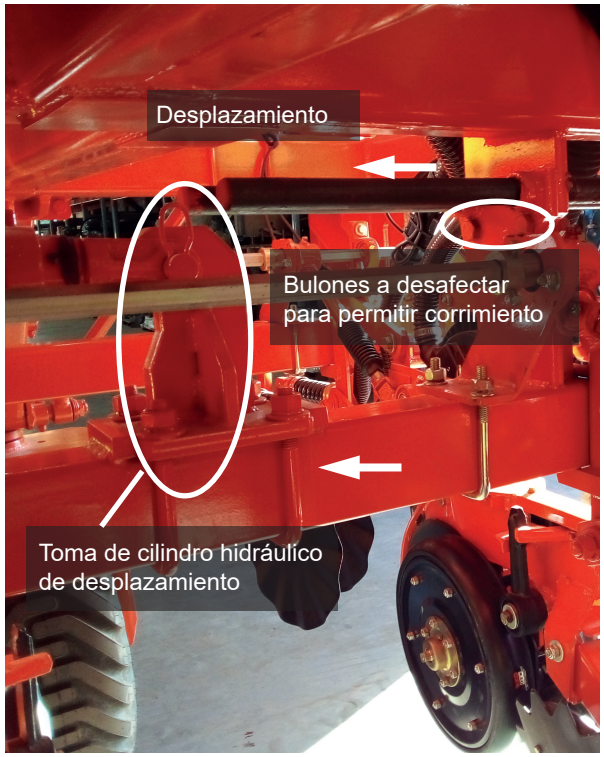

Configurar los cuerpos de siembra a las distancias deseadas. Para que los bulones y tornillos coincidan con los anclajes, se recomienda bajar la máquina al suelo para que los cuerpoes de siembra y la barra se acomoden en su lugar. Proceder al anclaje y ajuste correspondiente, colocar tornillos de sujeción. Revisar y ajustar todo nuevamente y proceder a levantar la sembradora.

Realizar el mismo procedimiento con el módulo restante.

Desafectar el cilindro hidráulico utilizado y retirar el mismo, si es requerido.

Verificación: Con la máquina enganchada al tractor en posición de trabajo realizar unos metros y corroborar la correcta ubicación de los cuerpos de siembra y que todo esté perfectamente ajustado.

DIAGRAMA DE TRANSMISION SIEMBRA A PLACA INCLINADA

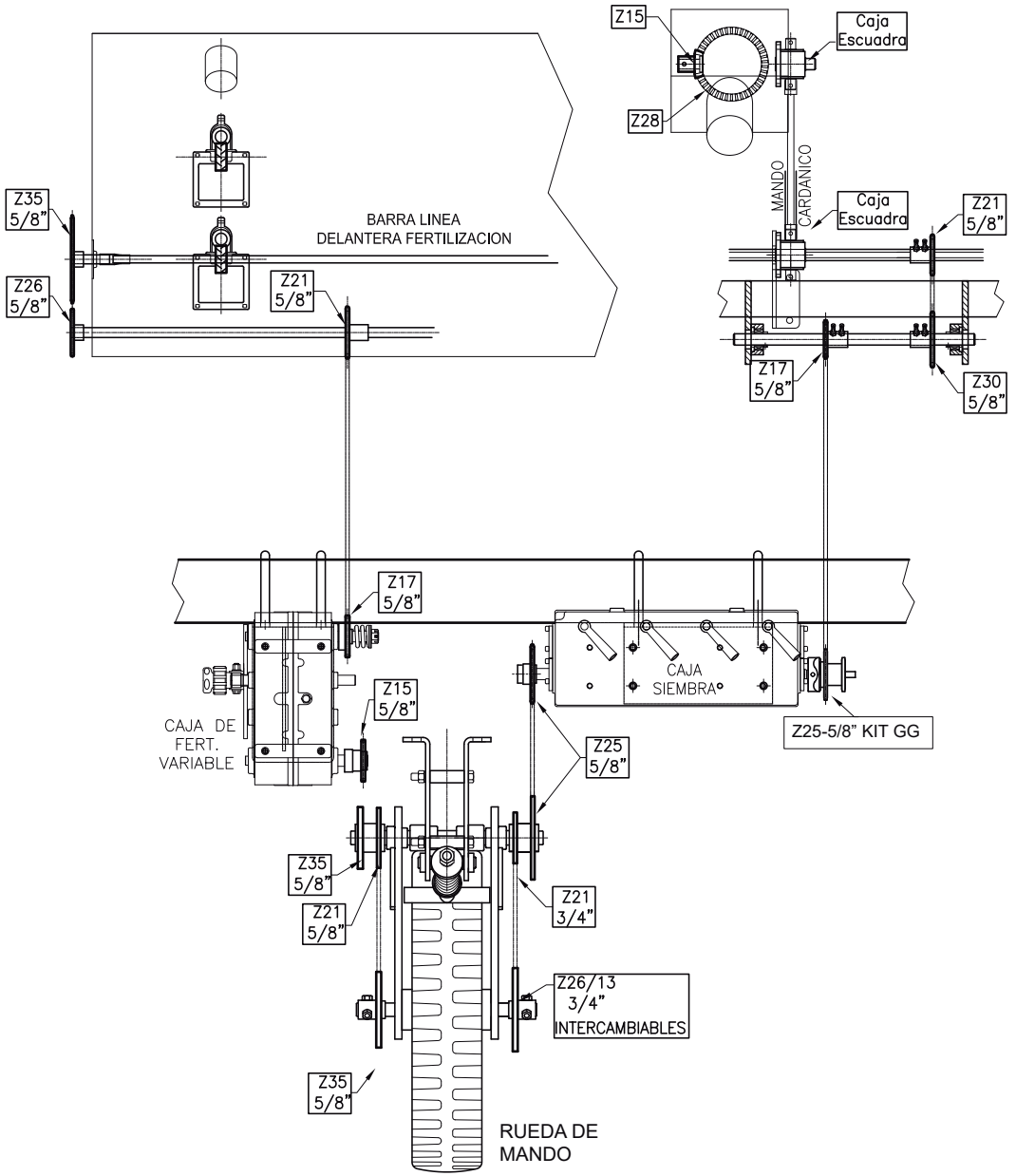

TABLAS DE SIEMBRA GMI

TABLAS DE SEMILLAS POR METRO "PLANO INCLINADO"

TABLA DE SEMILLAS POR METRO - PLANO INCLINADO											
CAMBIO	**PLACA DE 34 CELDAS**	**PLACA DE 36 CELDAS**	**PLACA DE 100 CELDAS**	**PLACA DE 135 CELDAS**	**PLACA DE 150 CELDAS**	**CAMBIO**	**PLACA DE 34 CELDAS**	**PLACA DE 36 CELDAS**	**PLACA DE 100 CELDAS**	**PLACA DE 135 CELDAS**	**PLACA DE 150 CELDAS**
1	2.72	2.88	8.01	10.81	12.01	**30**	7.78	8.82	22.88	30.90	34.36
2	2.88	3.05	8.48	11.44	12.71	**31**	7.98	9.00	23.48	31.70	35.25
3	3.05	3.23	8.98	12.12	13.46	**32**	8.24	9.19	24.23	32.72	36.38
4	3.24	3.43	9.52	12.85	14.28	**33**	8.45	9.43	24.86	33.57	37.33
5	3.42	3.63	10.07	13.59	15.10	**34**	8.72	9.73	25.65	34.64	38.52
6	3.62	3.84	10.66	14.39	15.99	**35**	8.95	9.99	26.33	35.56	39.54
7	3.84	4.07	11.29	15.25	16.94	**36**	9.22	10.29	27.11	36.62	40.72
8	4.06	4.30	11.95	16.14	17.93	**37**	9.48	10.58	27.88	37.65	41.87
9	4.30	4.56	12.66	17.09	18.99	**38**	9.76	10.89	28.71	38.77	43.11
10	4.44	4.70	13.06	17.64	19.60	**39**	10.04	11.20	29.52	39.86	44.33
11	4.55	4.82	13.38	18.06	20.07	**40**	10.34	11.50	30.40	41.05	45.65
12	4.70	4.98	13.83	18.67	20.75	**41**	10.63	11.75	31.27	42.23	46.96
13	4.82	5.10	14.17	19.13	21.25	**42**	10.95	12.10	32.19	43.48	48.35
14	4.98	5.27	14.64	19.77	21.97	**43**	11.26	12.40	33.11	44.71	49.72
15	5.10	5.40	15.00	20.25	22.50	**44**	11.59	12.51	34.09	46.04	51.19
16	5.25	5.96	15.45	20.87	23.20	**45**	12.00	12.70	35.28	47.64	52.96
17	5.38	6.10	15.82	21.37	23.76	**46**	12.36	12.99	36.33	49.06	54.53
18	5.52	6.25	16.23	21.91	24.37	**47**	13.09	13.77	38.48	51.96	57.77
19	5.70	6.46	16.75	22.63	25.16	**48**	13.86	14.59	40.74	55.02	61.16
20	5.84	6.62	17.18	23.20	25.80	**49**	14.67	15.45	43.14	58.26	64.76
21	6.03	6.84	17.74	23.96	26.64	**50**	15.44	16.26	45.40	61.31	68.15
22	6.18	7.01	18.19	24.56	27.31	**51**	16.35	17.22	48.07	64.92	72.17
23	6.39	7.24	18.79	25.38	28.22	**52**	17.31	18.23	50.90	68.73	76.41
24	6.55	7.43	19.27	26.02	28.93	**53**	18.34	19.31	53.91	72.80	80.93
25	6.77	7.67	19.90	26.87	29.88	**54**	19.42	20.44	57.09	77.09	85.70
26	6.94	7.86	20.40	27.55	30.64	**55**	20.56	21.64	60.44	81.62	90.73
27	7.16	8.12	21.07	28.45	31.64	**56**	21.78	22.93	64.02	86.45	96.11
28	7.34	8.33	21.60	29.17	32.44	**57**	23.06	24.28	67.79	91.54	101.76
29	7.54	8.55	22.17	29.94	33.30	**58**	24.41	25.70	71.78	96.92	107.75

IMPORTANTE: DATOS OBTENIDOS CON ENGRANAJE Z26 EN RUEDA DE MANDO.

TABLAS DE **FERTILIZACIÓN** P/CAJA VARIABLE

TABLA Kgs/Ha. CON DOSIFICADOR CHEVRON A 35 Cm				
Cambio	**Urea**	**Fosfato diamónico**	**Nitrato de amonio**	**Fosfato monoamónico**
1	8,66	9,98	10,81	11,68
2	14,41	16,61	17,99	19,45
3	20,16	23,24	25,18	27,21
4	25,91	29,88	32,36	34,97
5	31,67	36,51	39,55	42,73
6	36,61	42,20	45,71	49,40
7	41,55	47,90	51,88	56,07
8	46,49	53,59	58,05	62,73
9	51,43	59,29	64,22	69,40
10	56,37	64,99	70,39	76,07
11	61,22	70,58	76,46	82,62
12	66,08	76,18	82,52	89,18
13	70,94	81,78	88,59	95,73
14	75,79	87,38	94,65	102,28
15	80,64	92,97	100,71	108,83
16	84,99	97,99	106,15	114,70
17	89,35	103,01	111,58	120,57
18	93,70	108,02	117,01	126,45
19	98,05	113,04	122,45	132,32
20	102,38	118,04	127,86	138,17
21	107,24	123,64	133,93	144,72
22	112,10	129,24	139,99	151,28
23	116,95	134,83	146,06	157,83
24	121,81	140,43	152,12	164,38
25	126,66	146,03	158,18	170,93
26	131,81	151,97	164,62	177,89
27	136,97	157,91	171,05	184,84
28	142,12	163,85	177,49	191,80
29	147,27	169,79	183,92	198,75
30	152,42	175,72	190,35	205,69
31	157,57	181,66	196,78	212,65
32	162,68	187,55	203,16	219,54

TABLA Kgs/Ha. CON DOSIFICADOR CHEVRON A 70 Cm				
Cambio	**Urea**	**Fosfato diamónic**	**Nitrato de**	**Fosfato monoamónico**
1	4,31	4,97	5,39	5,82
2	7,18	8,28	8,97	9,69
3	10,05	11,58	12,54	13,56
4	12,91	14,89	16,12	17,42
5	15,78	18,19	19,70	21,29
6	18,24	21,03	22,78	24,61
7	20,70	23,87	25,85	27,94
8	23,16	26,70	28,93	31,26
9	25,62	29,54	32,00	34,58
10	28,08	32,38	35,07	37,90
11	30,50	35,17	38,10	41,17
12	32,92	37,96	41,12	44,43
13	35,34	40,75	44,14	47,70
14	37,76	43,54	47,16	50,96
15	40,18	46,32	50,18	54,22
16	42,35	48,82	52,89	57,15
17	44,52	51,32	55,59	60,08
18	46,68	53,82	58,30	63,00
19	48,85	56,32	61,01	65,93
20	51,01	58,81	63,71	68,84
21	53,43	61,60	66,73	72,11
22	55,85	64,39	69,75	75,37
23	58,27	67,18	72,77	78,64
24	60,69	69,97	75,79	81,90
25	63,11	72,76	78,81	85,17
26	65,68	75,72	82,02	88,63
27	68,24	78,68	85,23	92,10
28	70,81	81,64	88,43	95,56
29	73,38	84,60	91,64	99,03
30	75,94	87,55	94,84	102,49
31	78,51	90,51	98,05	105,95
32	81,05	93,45	101,23	109,39

TABLA DE KG/HAPARA FERTILIZACION EN LINEA O LATERAL. TOMAR LA TABLA A MODO DE "REFERENCIA"
LOS FACTORES QUE INFLUYEN EN EL RESULTADO DE LA MISMA:GRANULOMETRIA DEL PRODUCTO, PESO ESPECIFICO, HUMEDAD, ETC.

CANTIDAD DE SURCOS POR HECTÁREA

A 700 mm _____ **142 SURCOS**

A 350 mm _____ **285 SURCOS**

CÁLCULO DE SEMILLAS O FERTILIZANTE POR HECTÁREA

►CUBIERTA EN RUEDA DE MANDO: 600 x 16

►22 VUELTAS DE LA RUEDA DE MANDO EQUIVALEN A 50 METROS LINEALES POR DOSIFICADOR

HACER GIRAR 22 **VUELTAS** A LA RUEDA DE MANDO Y PESAR LO QUE DESCARGAN 2 DOSIFICADORES (YA SEAN DE SEMILLAS O FERTILIZANTE) AL RESULTADO OBTENIDO MULTIPLICARLO POR LA CANTIDAD DE SURCOS QUE TENGA LA HECTAREA, DE ACUERDO A LA DISTANCIA ENTRE SURCOS CON LA QUE SE ESTE TRABAJANDO.

NOTAS:

DESPIECE DE REPUESTOS

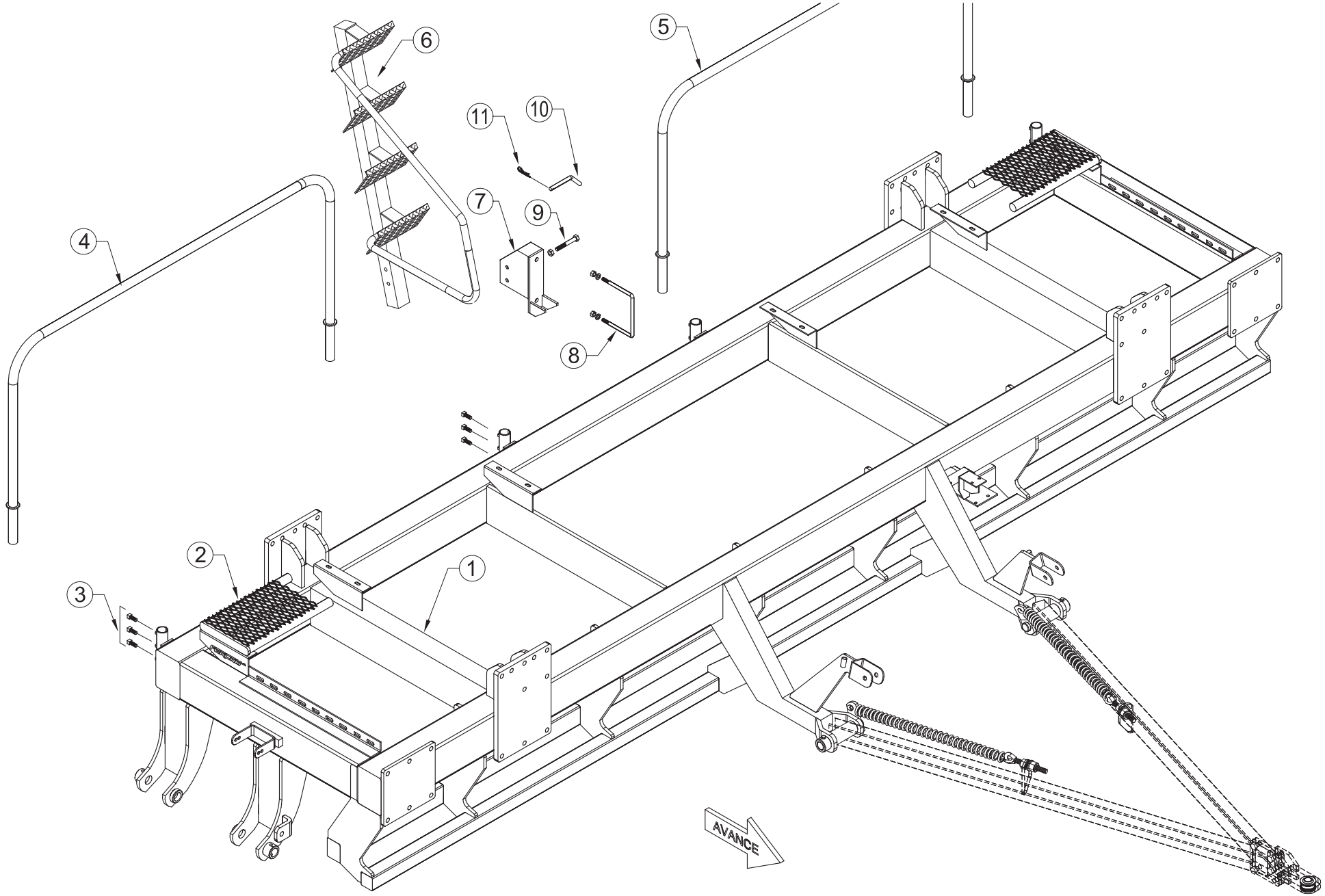
6
5
11
10
7
9
4
8
2
1
3
AVANCE

CHASIS 1 MÓDULO

Lámina Nº 1

ÍTEM	*CÓDIGO*	*DESCRIPCIÓN*
1	7020	Chasis F440 - 1 Módulo
2	7026	Plataforma delantera F440
3	7023	Baranda delantera larga F440
4	……	"T"union de baranda delantera
5	……	Baranda delantera corta
6	……	Prisionero RW 7/16" x 1"
7	7039	Plataforma trasera F440
8	7023	Baranda trasera derecha
9	7023	Baranda trasera izquierda
10	7031	Escalera derecha
11	7029	Soporte de escalera
12	7028	Grampa p/escalera RW 3/4" con grower y tuerca (140x140)
13	……	Bulón c/hexagonal RW 5/8"x 4" con tuerca autof.
14	7030	Pasador p/traba escalera
15	E001	Chaveta R Ø 3,5mm

LANZA DE TRANSPORTE / TRABAJO 1 MODULO

Lámina Nº 2

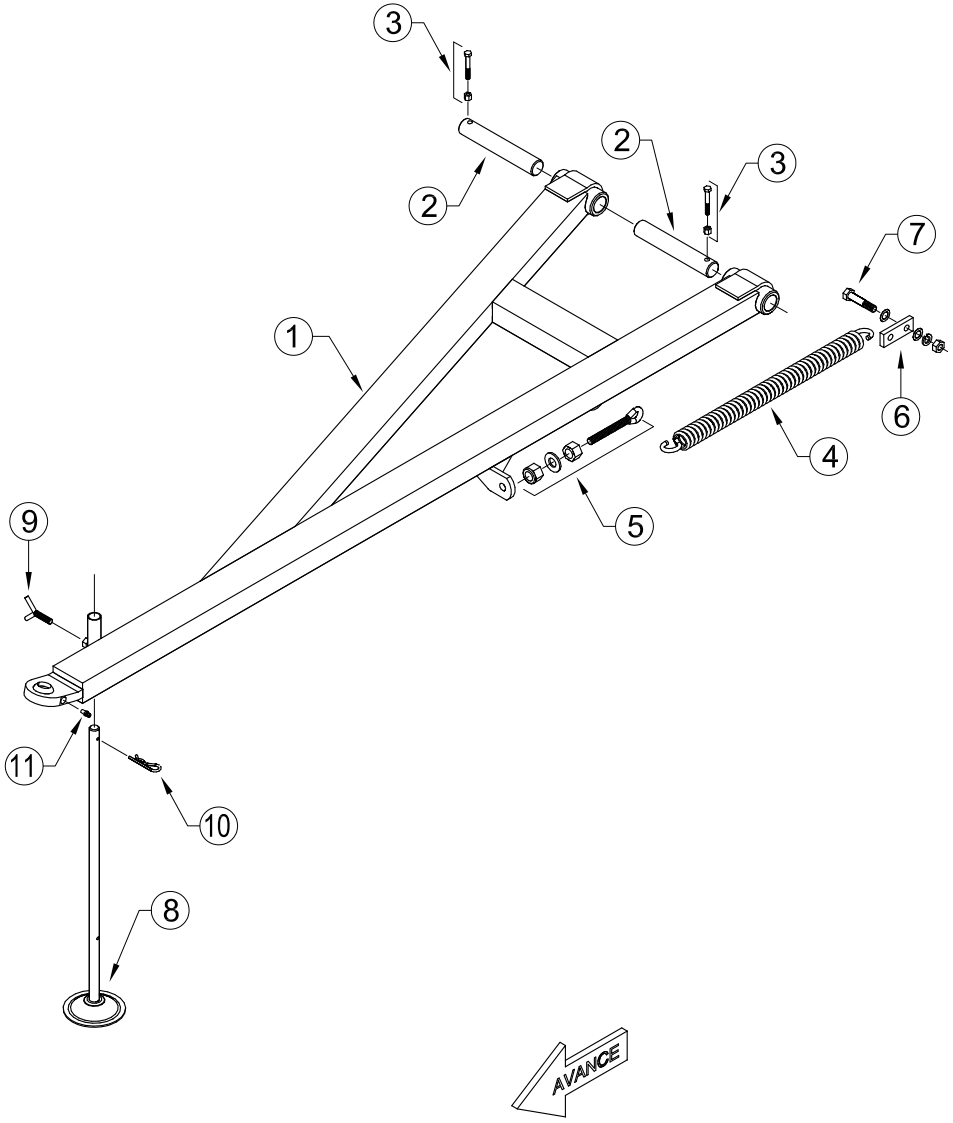

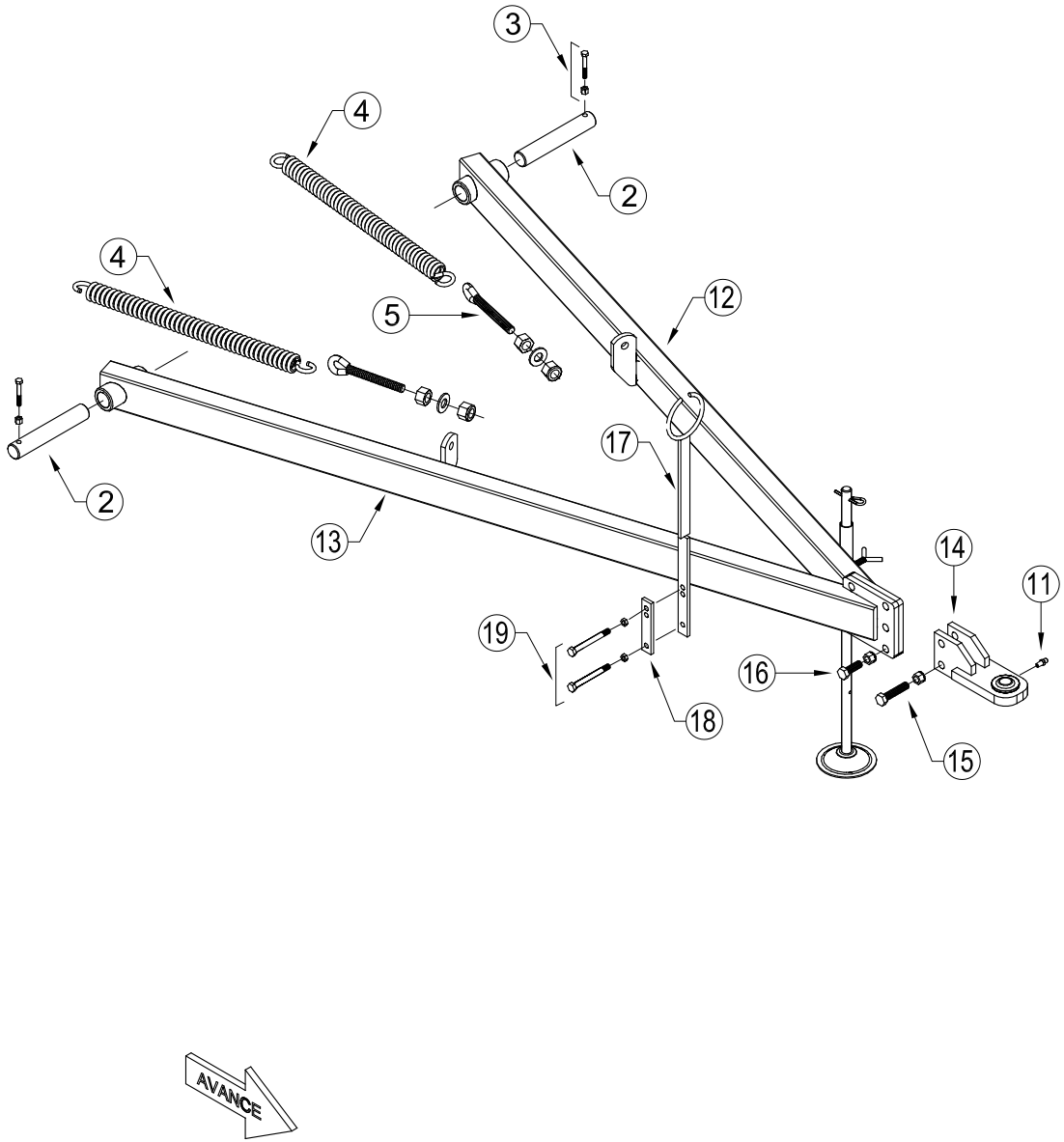

ÍTEM	CÓDIGO	DESCRIPCIÓN
1	7027	Lanza de transporte F440 "Liviana"
	70278	Lanza de transporte F440 "Pesada"
2	5002	Pasador Ø 30mm
	520242	Pasador Ø 42mm
3	……	Bulón c/hexagonal RW 3/8"x 2 1/2" con tuerca autof.
4	5023	Resorte de extensión
5	9586	Registro RW 3/4" x 150mm p/ resorte de extensión con tuerca,arandela y tuerca RW 3/4" autof.
6	5024	Toma de resorte de lanza
7	……	Bulón c/hexagonal RW 1/2"x 11/4" con arandela plana y tuerca autof.
8	5003	Pie de lanza
9	1010	Mariposa
10	E005	Chaveta R Ø 4,75mm
11	……	Alemite recto NF 1/4"
12	7034	Brazo izquiero lanza de trabajo
13	7035	Brazo derecho lanza de trabajo
14	5016	Enganche p/ tractor
15	……	Bulón c/hexagonal W 5/8"x 4" con arandela plana y tuerca autof.
16	……	Bulón c/hexagonal W 5/8"x 2 1/2" con arandela plana y tuerca autof.
17	5027	Porta mangueras
18	5028	Placa de ajuste
19	……	Bulón c/hexagonal RW 3/8"x 4" con tuerca autof.

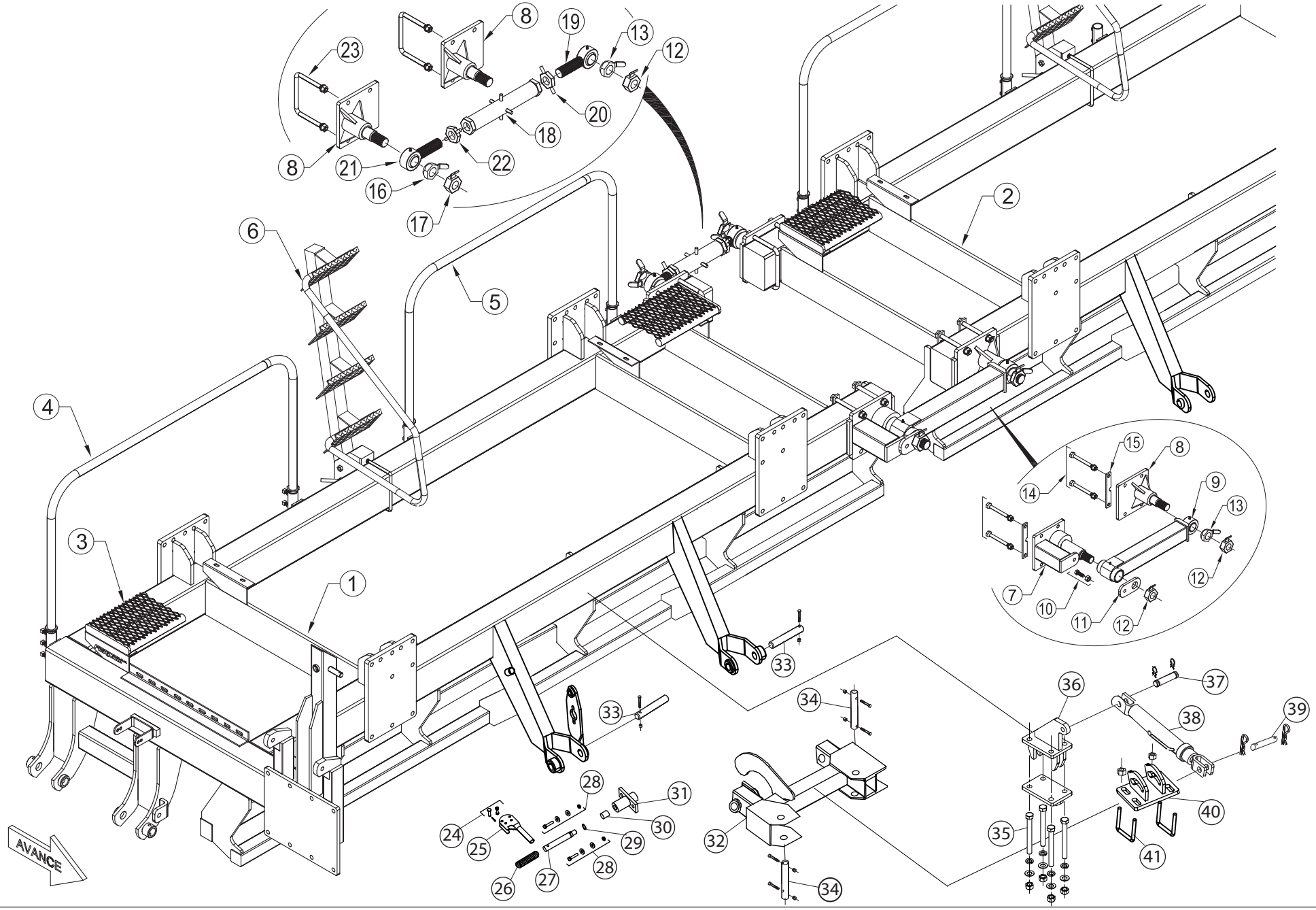
AVANCE

ÍTEM	CÓDIGO	DESCRIPCIÓN
1	……	Chasis - 1º Módulo
2	……	Chasis - 2º Módulo
3	7026	Plataforma trasera
4	7023	Baranda trasera derecha
5	7023	Baranda trasera izquierda
6	7031	Escalera derecha
7	5064	Placa fija unión de maquina
8	5066	Placa unión de maquina
9	8195	Brazo unión de maquina
10	……	Bulón c/hexagonal RW 3/4"x 2" con tuerca autof.
11	5065	Seguro
12	8194	Tuerca hexagonal derecha
13	8199	Tuerca hexagonal derecha p/ rotula
14	……	Bulón c/hexagonal RW 3/4" x 8" con grower y tuerca
15	8168	Planchuela suplemento
16	8200	Tuerca hexagonal izquierda p/ rotula
17	8217	Tuerca hexagonal izquierda
18	8179	Tensor trasero unión de maquina
19	8177	Rotula con RW 1 1/2" izquierda
20	8180	Contratuerca izquierda
21	8176	Rotula con RW 1 1/2" derecha
22	8178	Contratuerca derecha
23	8169	Grampa para tubo 150x200 RW 3/4" con grower y tuerca
24		Bulon 3/8"x2", tuerca aut 3/8", pasador 3/8", chaveta
25	J1104	Saca traba
26	N1008	Resorte interno traba perno
27	L1066	Pasador traba perno
28		Bulon 5/8"x2", 2 arandelas, grower, tuerca 5/8"
29		Segger E Ø26
30	L1343	Buje para traba perno
31	N1007	Base traba perno
32		Arco de lanza con traba
33		Perno Ø30 x 270mm, con bulon y tuerca
34		Perno Ø30 x 200mm, con bulon y tuerca
35	V109900	Bulón Hexagonal 1" x 12" w
36	E102900	Toma de cilindro lanza
37		Perno para cilindro hidraulico con chavetas
38		Cilindro 3 1/2" x 300
39		Perno para cilindro hidraulico con chavetas rapidas
40	R1470	Soporte corredera de cilindro h. p/ lanza de trabaj.
41		Grampa para tubo 100x140x3/4", 4 tuercas 3/4"

LANZA DE TRABAJO 2 MODULOS

Lámina Nº 4

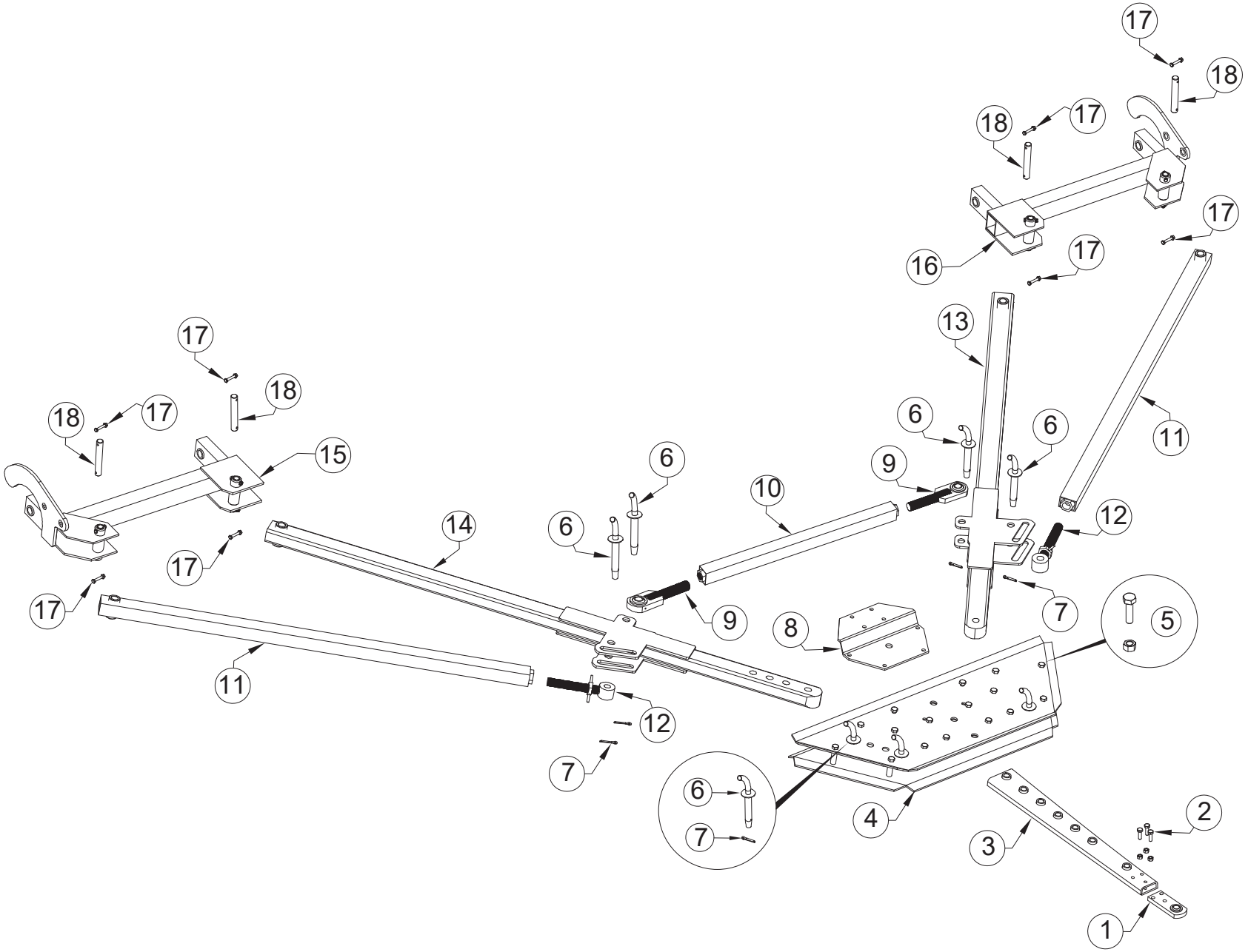

ITEM	CÓDGIDO	DESCRIPCIÓN
1	R1437	Lengüeta puntera de lanza
2	……	Bulon 2 1/2 x 3/4 c/arandela
3	R1532	Puntera telescopica lanza doble modulo
4	J2114	Placa puntera
5	……	Bulon 5 x 5/8
6	……	Perno union diam. 1"
7	……	Chaveta
8	J2028	Soporte puente cardanico
9	R1436	Rotula tensor interno
10	……	Tubo tensor interno
11	……	Tubo tensor externo
12	R1446	Puntera tensor externo
13	R1402-1	Rienda derecha rotulada
14	R1402-2	Rienda izquierda con agujero
15	……	Arco de lanza izquierdo
16	……	Arco de lanza derecho
17	……	Bulon 2 1/2 x 3/8 con tuerca autofrenante
18	……	Perno union de arco

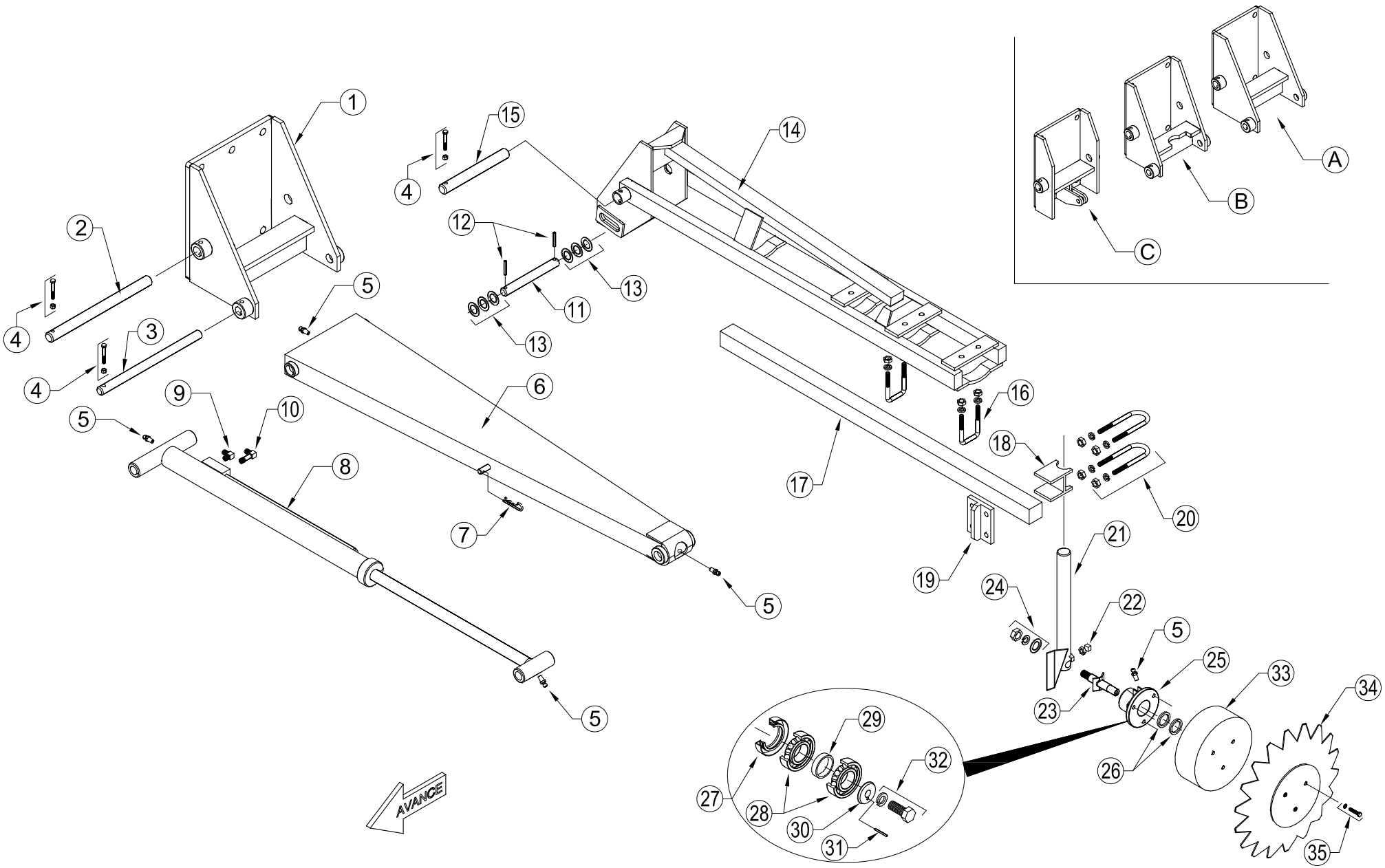
1
2
3
4
5
6
7
8
9
10
11
12
13
14
15
16
17
18
19
20
21
22
23
24
25
26
27
28
29
30
31
32
33
34
35
A
B
C
AVANCE

ÍTEM	CÓDIGO	DESCRIPCIÓN
1	7012	Cajón marcador F440
A	9570	Cajón marcador chico F440
B	9571	Cajón marcador con muesca p/cilindro hidráulico
C	9572	Cajón marcador con oreja p/cilindro hidráulico
2	7005	Perno Ø 30mm x 390mm p/ plegado primer tramo marcador
3	7004	Perno Ø 25mm x 390mm p/ cilindro hidráulico
4	……	Bulón c/hexagonal RW 3/8"x 21/2" con tuerca autof.
5	……	Alemite recto NF 1/4"
6	9573	Plegado primer tramo marcador
7	……	Chaveta R Ø 3,5mm
8	7006	Cilindro hidráulico marcador
9	9574	Codo 90º Rosca NPT Macho 1/4"- Rosca UNF JIC 37º 9/16"
10	9575	Codo 90º Rosca NPT Macho 1/4"(Largo) - Rosca UNF JIC 37º 9/16"
11	7008	Perno pivot Ø 25mm x 215mm
12	……	Espina elástica 8mm x 50mm
13	……	Arandela plana p/suplemento
14	9576	Segundo tramo marcador
15	7003	Perno Ø 30mm x 250mm p/ segundo tramo marcador
16	7017	Grampa RW 1/2" con grower y tuerca
17	7036	Prolongación marcador 50mm x 50mm
18	7015	Grampa apoyo de vástago
19	7016	Placa p/ajuste
20	7013	Grampa RW 1/2" con grower y tuerca
21	7014	Vástago marcador
22	……	Prisionero RW 1/2" x 11/2" con tuerca
23	9577	Eje maza marcador RSAE 3/4"
24	……	Tuerca RSAE 3/4" con grower y arandela suplemento
25	1105	Maza marcador
26	1111	Suplemento separador
27	5056/R	Reten DBH 5056
28	6204	Rodamiento 6204
29	1106	Buje separador
30	8274	Seguro p/eje de maza marcador
31	8563	Perno seguro 2mm x16mm
32	……	Bulón c/hexagonal RW 3/8"x 1" con grower
33	1104	Contrapeso
34	1103	Disco dentado cóncavo 16"
35	……	Bulón c/hex.RW 3/8"x 11/2" con grower

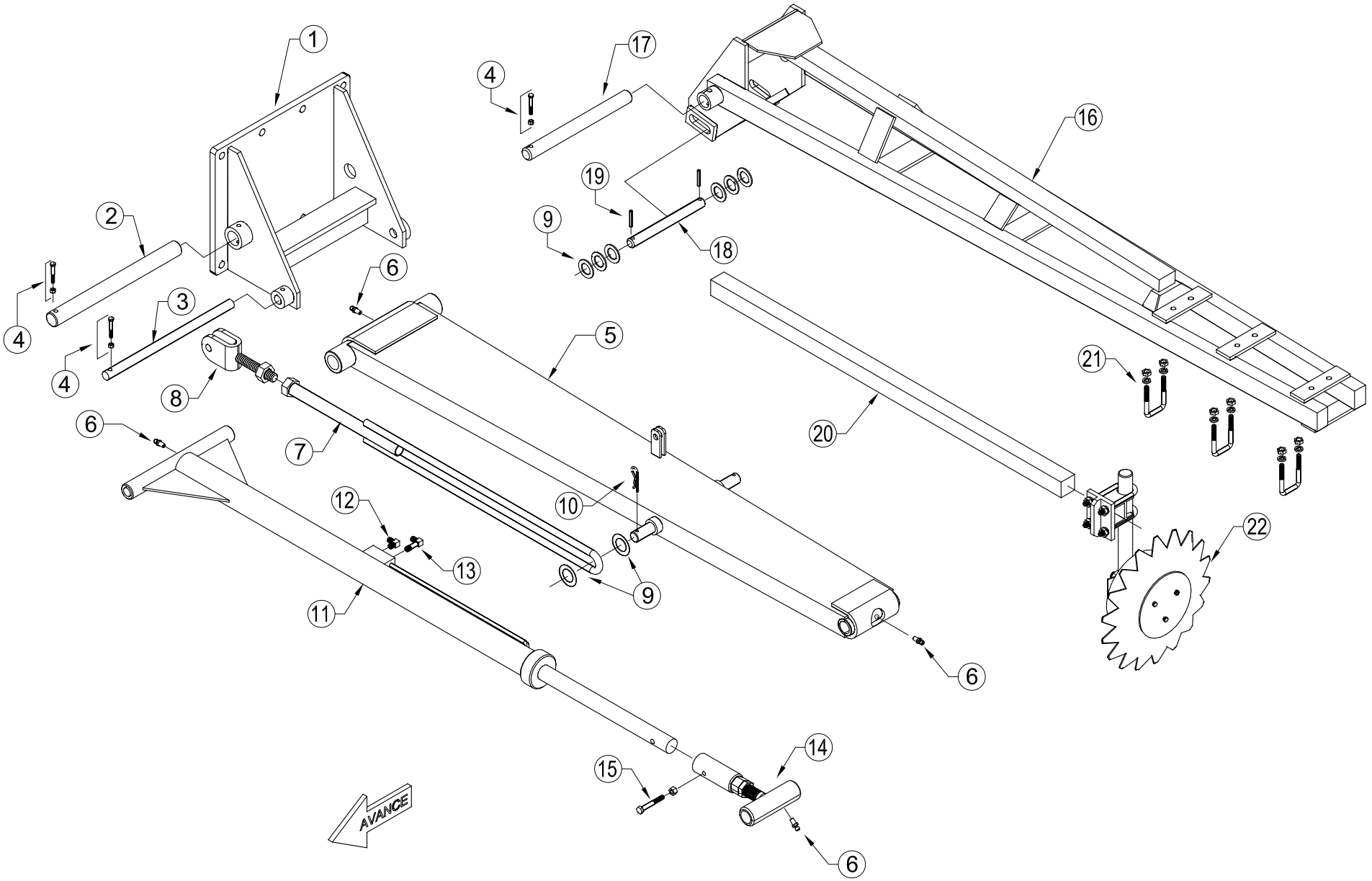
1
2
3
4
4
4
5
6
6
6
7
8
9
9
10
11
12
13
14
15
16
17
18
19
20
21
22
AVANCE

ÍTEM	CÓDIGO	DESCRIPCIÓN
1	8247	Cajón marcador grande F440
2	8234	Perno Ø 42mm p/ plegado primer tramo marcador
3	8235	Perno Ø 25mm p/ cilindro hidráulico
4	……	Bulón c/hexagonal RW 3/8"x 21/2" con tuerca autof.
5	8227	Plegado primer tramo marcador
6		Alemite recto NF 1/4"
7	8224	Tensor p/primer tramo marcador
8	8229	Registro de tensor
9	……	Arandela plana p/suplemento
10	E001	Chaveta R Ø 3,5mm
11	8425	Cilindro hidráulico marcador
12	9574	Codo 90º Rosca NPT Macho 1/4"- Rosca UNF JIC 37º 9/16"
13	9575	Codo 90º Rosca NPT Macho 1/4"(Largo) - Rosca UNF JIC 37º 9/16"
14	8424	Registro de cilindro hidráulico
15	……	Bulón c/hexagonal RW 1/2"x 21/2" con tuerca autof.
16	8221	Segundo tramo marcador
17	8222	Perno largo segundo tramo marcador
18	8220	Perno corto de cilindro hidráulico
19	……	Espina elástica 8mm x 60mm
20	7036	Prolongación marcador 50mm x 50mm
21	7017	Grampa RW 1/2" con grower y tuerca
22	D014	Conjunto disco marcador completo con vastago y grampas

TOMA CAJON MARCADOR / APOYO MARCADOR

Lámina Nº 7

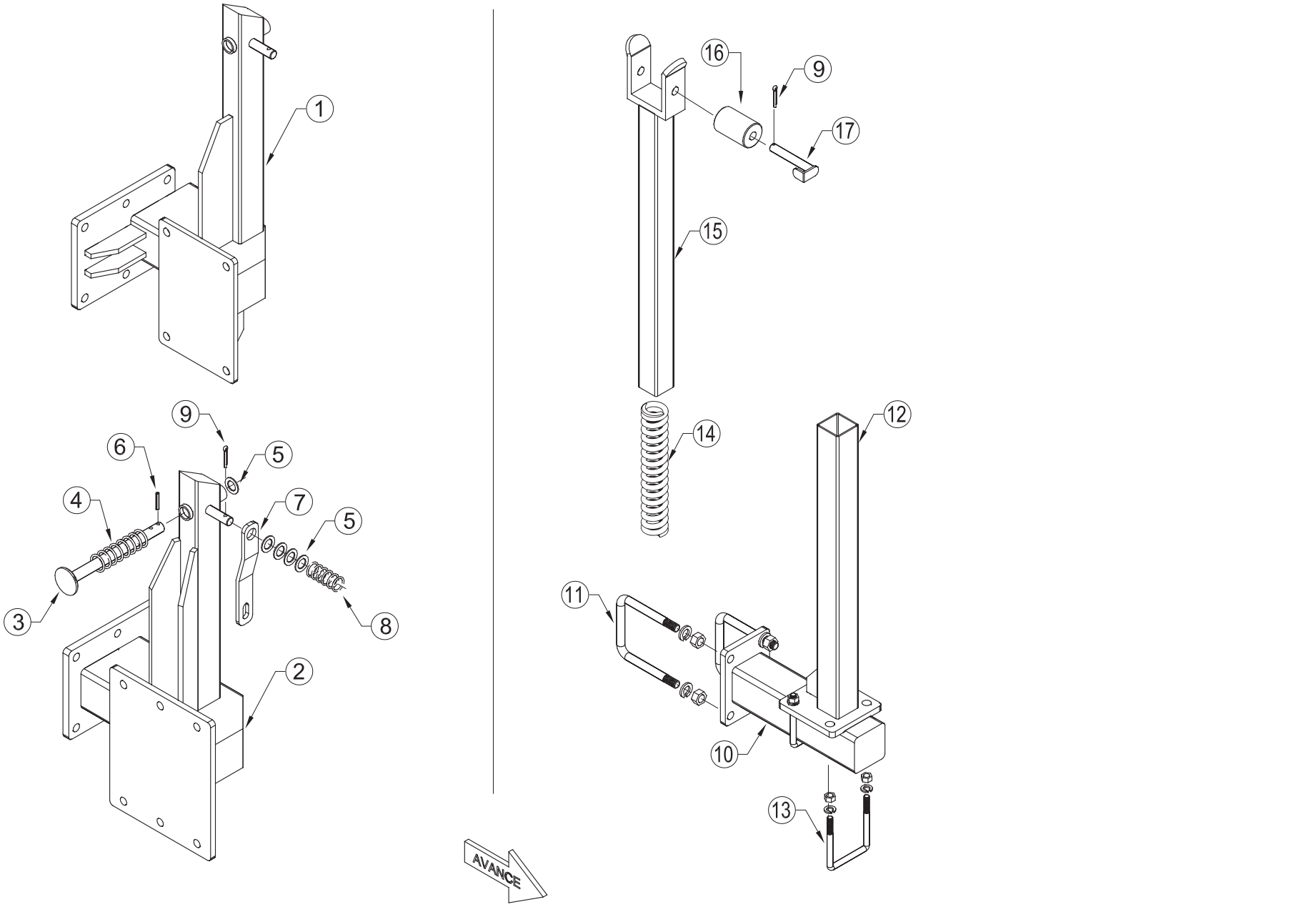

TOMA CAJÓN MARCADOR / APOYO MARCADOR

Lámina Nº 7

ÍTEM	CÓDIGO	DESCRIPCIÓN
1	8279	Toma cajón marcador chico F440
2	8280	Toma cajón marcador común F440
3	1087	Tope de marcador
4	1086	Resorte de compresión p/tope de marcador
5	……	Arandela plana p/suplemento
6	……	Espina elástica 8mm x 60mm
7	1100	Rienda p/ primer tramo marcador
8	1099	Resorte de compresión p/rienda de marcador
9	8564	Chaveta partida 4 x 45mm
10	8233	Soporte apoyo marcador
11	8232	Grampa RW 5/8" con arandela grower y tuerca
12	8239	Base soporte apoyo marcador
13	8240	Grampa RW 5/8" con arandela grower y tuerca
14	7288	Resorte de compresión
15	8238	Soporte recto apoyo marcador
16	8236	Buje plástico
17	8237	Perno de buje plástico

BRAZOS Y HORQUILLA DE RUEDA

Lámina Nº 8

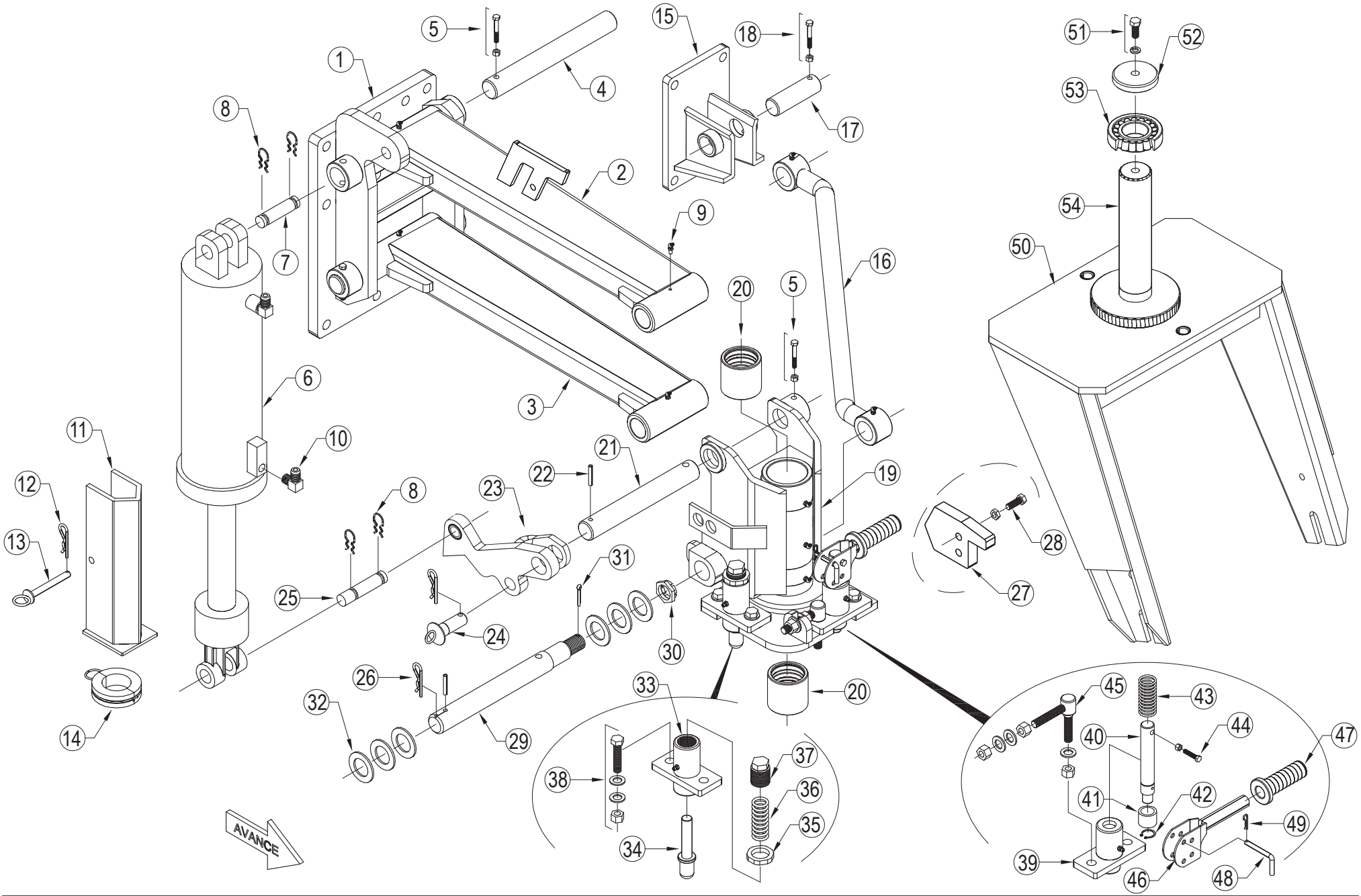

ÍTEM	CÓDIGO	DESCRIPCIÓN
1	7140	
	7141	
2	R131941	Brazo superior derecho
	R131951	Brazo superior izquierdo
3	7159	Brazo inferior derecho
	7160	Brazo inferior izquierdo
4	511542	Pasador Ø 42mm
5	……	
6	……	Cilindro hidráulico
7	9632	Perno Ø 30mm x 130mm
8	E003	Chaveta rápida
9	……	Alemite recto NF 1/4"
10	9606	
11	7142	Tope mecánico p/cilindro hidráulico
12	E001	Chaveta R Ø 3,5mm
13	5078	Pasador Ø 12mm p/ tope mecánico
14	9610	Tope de aluminio
15	8293	Placa soporte brazo tensor de rueda
16	8261I	Tensor de rueda izquierdo
	8261D	Tensor de rueda derecho
17	8260	Pasador tensor de rueda
18	……	
19	7146	Botellón de rueda derecho
	7147	Botellón de rueda izquierdo
20	8264/S	Buje superior botellón
	8264/I	Buje inferior botellón
21	8263	
22	……	Espina elástica Ø 8mm x 60mm
23	R101943	Gatillo móvil izquierdo
	R101953	Gatillo móvil derecho
24	……	Pasador Ø 25mm
25	7162	Perno inferior de cilindro
26	E002	Chaveta R Ø 4,75mm
27	J214203	Tope de transporte

ÍTEM	CÓDIGO	DESCRIPCIÓN
28	……	Bulón c/hexagonal RW 1/2"x 21/4" con tuerca autof.
29	7182	Perno inferior roscado de botellón Ø 42mm
30	7185	Tuerca castillo
31	……	Chaveta partida Ø 4 mm x 60 mm
32	……	Arandela suplemento
33	5086	Base de traba bolita
34	7145	Traba bolita
35	8256	Contratuerca p/base de traba bolita
36	5084	Resorte de compresión
37	5083	Tapón roscado
38	……	Bulón c/hexagonal RW 1/2"x 21/2" con tuerca autof.
39	5079	Base de traba perno
40	7144	Perno
41	5082	Buje tope resorte
42	20A	Seeger exterior Ø 20mm
43	5081	Resorte de compresión
44	……	Bulón c/hexagonal RW 3/8"x 2" con tuerca autof.
45	7177	Bulon c/ registro p/ traba perno
46	7178	Manija p/ traba perno
47	7184	Puño p/manija
48	8255	Pasador p/ traba de manija
49	E002	Chaveta R Ø 3,16 mm
50	7149	Horquilla de rueda
51	……	Bulón c/hexagonal RW 5/8"x 11/4" con grower
52	7148	Tapa
53	30213	Rodamiento
54	D054	Eje de horquilla

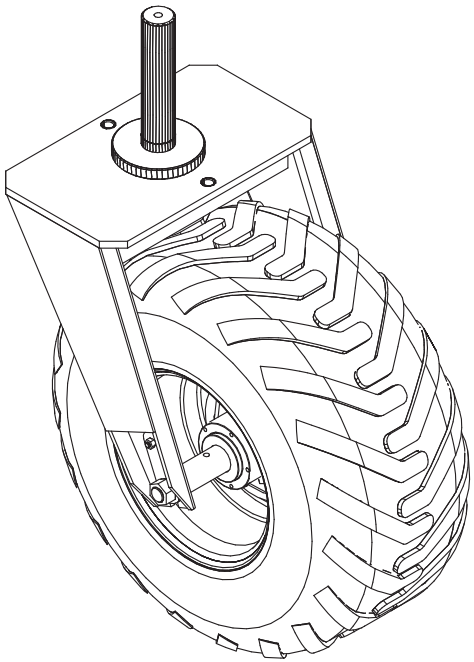

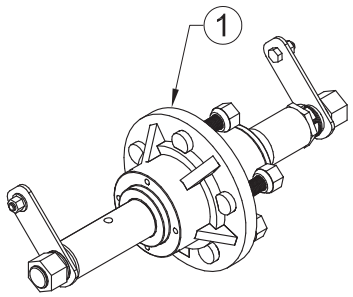
1

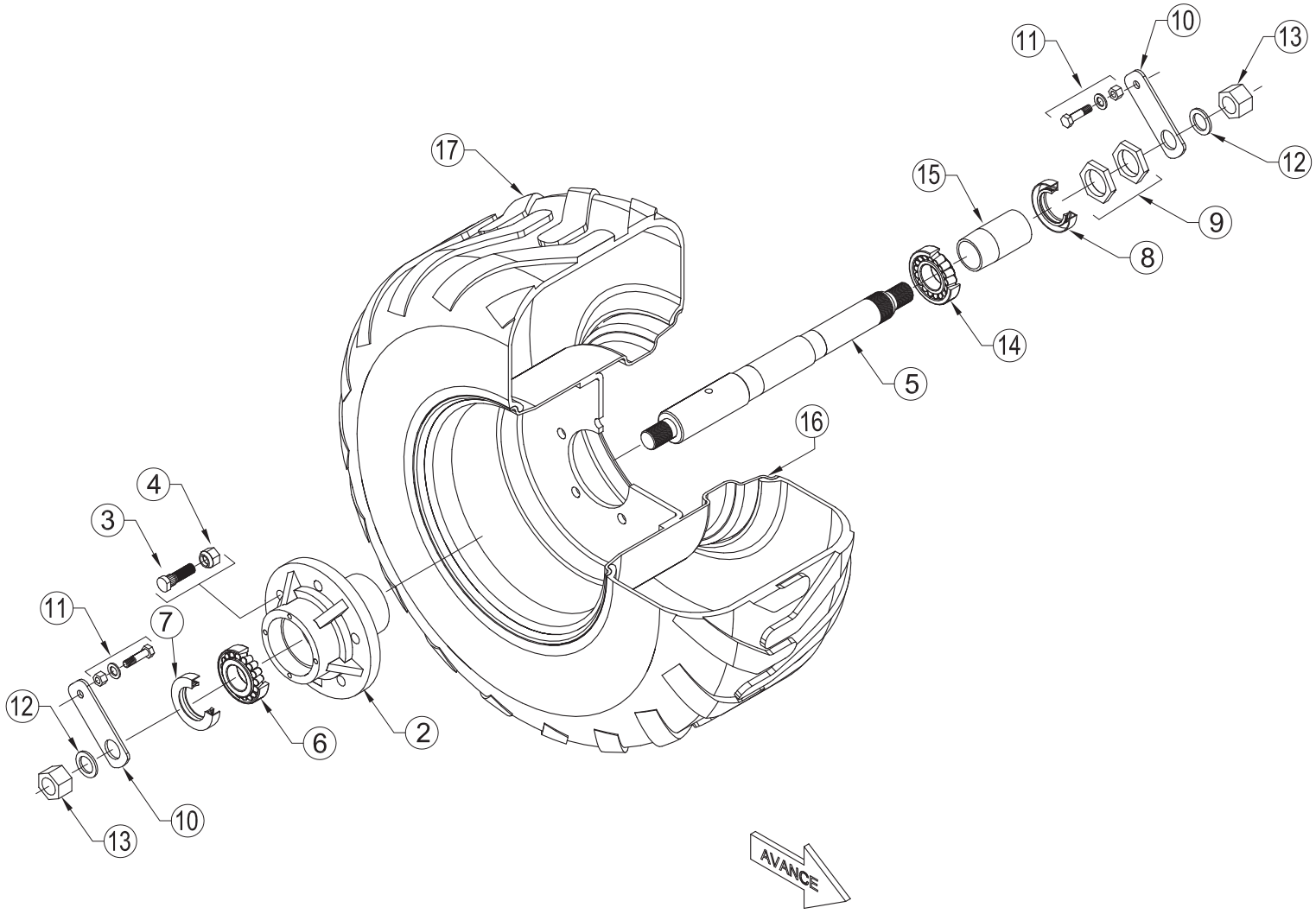
17
10
11
13
12
15
9
8
14
5
16
4
3
11
7
12
6
2
10
13
AVANCE

ÍTEM	CÓDIGO	DESCRIPCIÓN
1	.....	Maza de transporte completo (d. 03-20)
2	L1462	Maza de rueda transporte (d. 03-20)
3	L1364	Bulon estriado SAE 7/8"
4	.....	Tuerca cónica SAE 7/8"
5	L1460	Eje de rueda transporte (d. 03-20)
6	32212	Rodamiento nº 32212
7	5560R	Reten
8	1116R	Reten
9	.....	Tuerca c/hezagonal SAE 1 3/4"
10	5101G	Seguro de maza
11	.....	Bulón c/hexagonal RW 3/8" x 1" c/arandela y tuerca autofrenante
12	.....	Arandela plana 1 1/4"
13	8567	Tuerca c/hexagonal SAE 1 1/4"
14	32210	Rodamiento nº 32210
15	L1461	Buje maza de transporte (d. 03-20)
16	U1143	Llanta rueda transporte (d. 03-20)
17	400-60	Cubierta 400/60x15.5

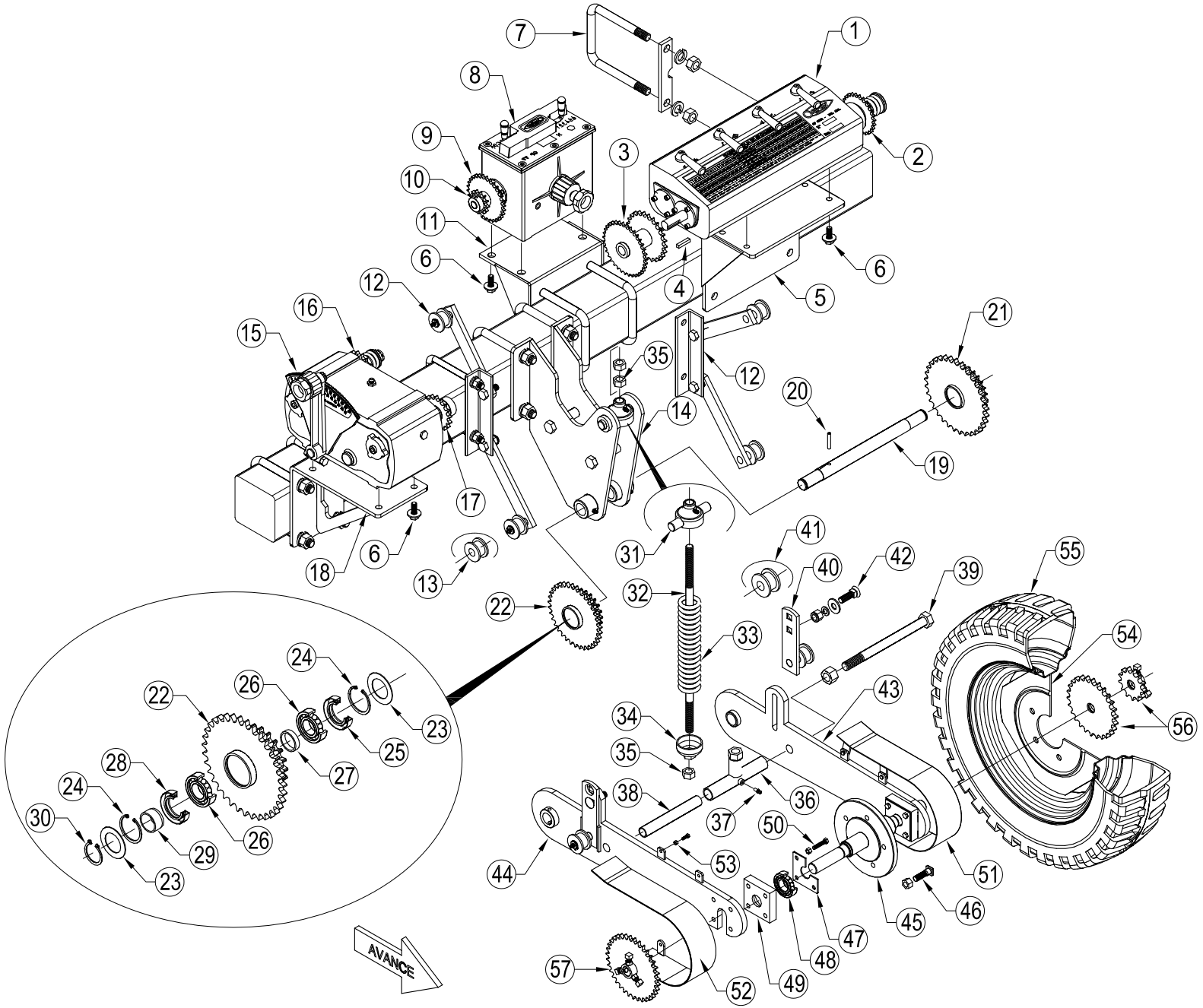
AVANCE

ÍTEM	CÓDIGO	DESCRIPCIÓN
1	7274	Caja 58 cambios derecha- Siembra
2	727	Engranaje salida Z21 - 5/8" c/ zafe
3	7281	Doble engranaje entrada Z25- 5/8" / Z35-1/2"
4	……	Chaveta cuadrada
5	7284	Soporte de caja
6	……	Bulón c/hex. RW 1/2"x 11/2" con arandela suplemento y grower
7	7299	Grampa RW 3/4" y suplemento con grower y tuerca(140x140)
8	5504	Caja izquierda alfalfero
9	8436	Engranaje entrada Z30 - 1/2"
10	9749	Engranaje salida Z13 - 1/2"
11	7989	Soporte caja alfalfero
12	7283	Tensor de cadena
13	8581	Roldana plastica chica (Øi 21mm)
14	7286	Base soporte rueda de mando
15	9770	Caja variable derecha -Fertilización
16	9795	Engranaje salida Z17 - 5/8"
17	9794	Engranaje entrada Z15 - 5/8"
18	8437	Soporte de caja variable
19	5142	Eje de brazo
20	……	Espina elástica 8mm x 60mm
21	7292	Doble engranaje siembra Z33-3/4" / Z25- 5/8"
22	8438	Doble engranaje fertilización Z21-5/8" / Z35- 5/8"
23	……	Arandela plana Ø 55mm x 35mm x 1,3mm
24	30I	Seeger interior Ø 30 mm I
25	5171/R	Reten DBH 5171
26	6006 RS	Rodamiento Nº 6006 RS
27	7293	Buje separador corto Ø 35mm x 8mm
28	6320/R	Reten DBH 6320
29	7295	Buje separador largo Ø 35mm x 19mm
30	30A	Seeger exterior Ø 30 mm A
31	8568	Capuchon superior
32	7287	Vástago de registro
33	7288	Resorte de compresión
34	……	Tuerca RW 3/4"
35	7289	Capuchón con registro
36	5148	Buje con tuerca
37	……	Alemite NF 1/4"
38	5147	Buje separador
39	5143	Bulón RW 7/8" x 11" con tuerca
40	5164	Conjunto tensor de cadena
41	1180	Roldana plastica grande (øi 21mm)
42	……	Bulón de reja RW 5/8"con grower y tuerca
43	5145	Brazo derecho rueda de mando
44	5146	Brazo izquierdo rueda de mando
45	5161	Maza rueda de mando
46	B12134E	Bulón de rueda SAE 1/2" con tuerca
47	5160	Tapa de caja rodamiento
48	……	Rodamiento 6206 2RS
49	5159	Caja de rodamientos
50	……	Bulon RW 3/8" x 21/2" con tuerca
51	5165D	Cubre cadenas derecho
52	5165I	Cubre cadenas izquierdo
53	……	Bulón RW 3/16" x 1" con tuerca
54	5144	Llanta 16" rueda de mando
55	……	Cubierta 16"
56	729626	Engranaje cambiable p/siembra Z26 - 3/4"
	729613	Engranaje cambiable p/siembra Z13 - 3/4"
57	8439	Engranaje de mando p/ fert. Z35 - 5/8"

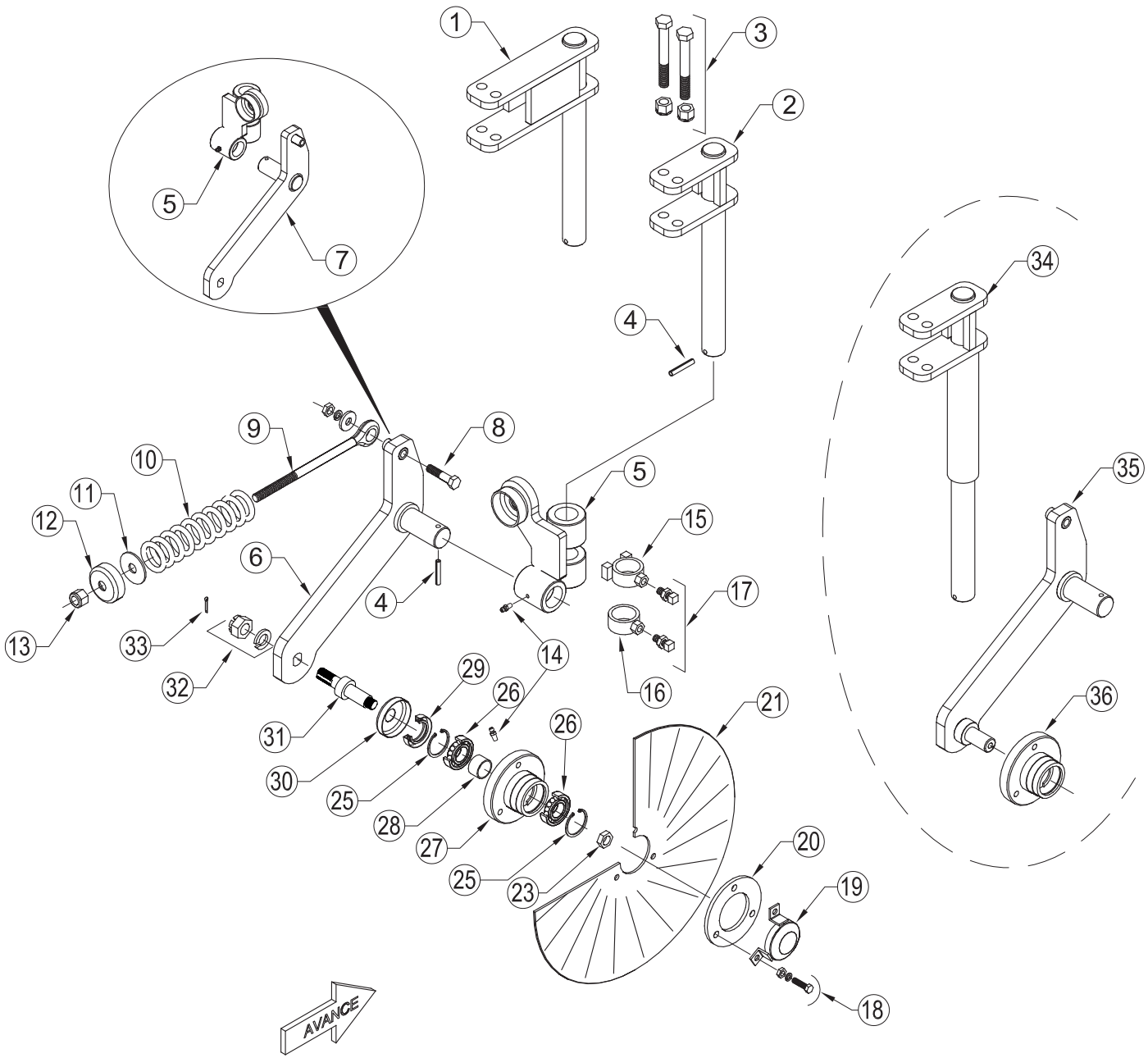
1
2
3
4
5
6
7
8
9
10
11
12
13
14
15
16
17
18
19
20
21
23
25
26
27
28
29
30
31
32
33
34
35
36
AVANCE

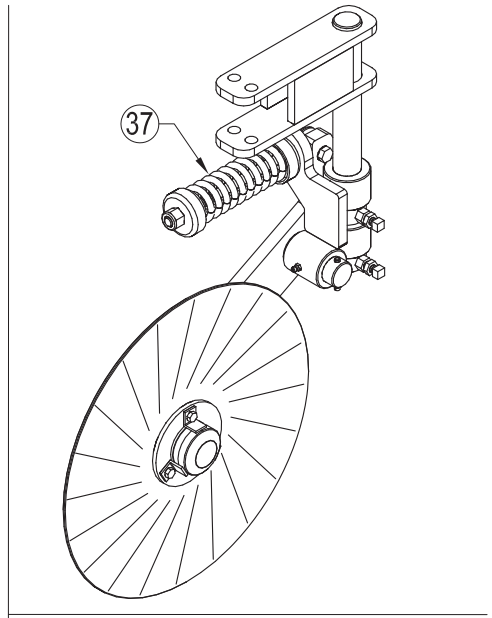
37

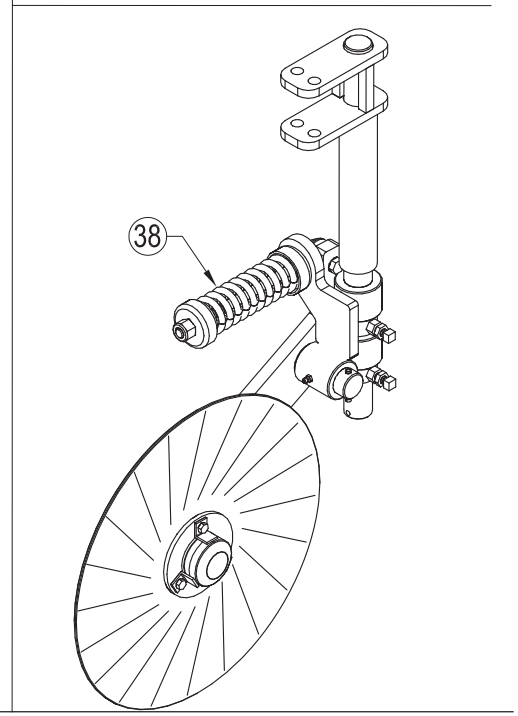
38

ÍTEM	CÓDIGO	DESCRIPCIÓN
1	9640	Soporte de labranza "largo"
2	9642	Soporte de labranza "corto"
3	9643	Bulón c/hexagonal RSAE 5/8"x 43/4" con tuerca autof.
4	……	Espina elástica 8mm x 50mm
5	9644I	Soporte brazo cuchilla "izquierdo"
	9644D	Soporte brazo cuchilla "derecho"
6	9645CI	Brazo cuchilla corto "izquierdo"
	9645CD	Brazo cuchilla corto "derecho"
7	9645I	Brazo cuchilla largo "izquierdo"
	9645D	Brazo cuchilla largo "derecho"
8	……	Bulón c/hex.RW 1/2"x 2 1/4"con arandela suplemento, grower y tuerca
9	5320	Vástago registro de resorte
10	5325	Resorte compresión
11	56x17x3	Arandela
12	5326	Capuchón
13	……	Tuerca RW 5/8" autof.
14	……	Alemite curvo NF 1/4"
15	9646	Anillo central c/tope
16	9647	Anillo inferior
17	……	Prisionero RW 1/2" x 11/2" con tuerca
18	……	Bulón c/hex. RSAE 3/8"x 1 3/4"con grower y tuerca
19	5342	Guardapolvo
20	7519	Aro maza cuchilla
21	753018	Cuchilla directa 18"
22	……	
23		Tuerca SAE 3/4”
24	.....	
25	52I	Seeger interior Ø 52mm I
26	6205/R	Rodamiento Nº 6205
27	5341	Maza cuchilla
28	7518	Buje separador
29	5148/R	Reten DBH 5148
30	7531	Guardapolvo interno perforado
31	7523 D/I	Eje maza cuchilla
32	……	Tuerca castillo RSAE 7/8" con grower

ÍTEM	CÓDIGO	DESCRIPCIÓN
33	……	Chaveta partida Ø 5mm x 40mm
34	9642DF	Soporte de labranza p/doble fert.
35	9645DFI	Brazo cuchilla corto p/doble fert. "izquierdo"
	9645DFD	Brazo cuchilla corto p/doble fert. "derecho"
36	5341DF	Maza cuchilla p/ doble fert.
37	D013	Conjunto delantero "Labranza completo"
38	D013DF	Conjunto "Labranza completo" p/doble fert.

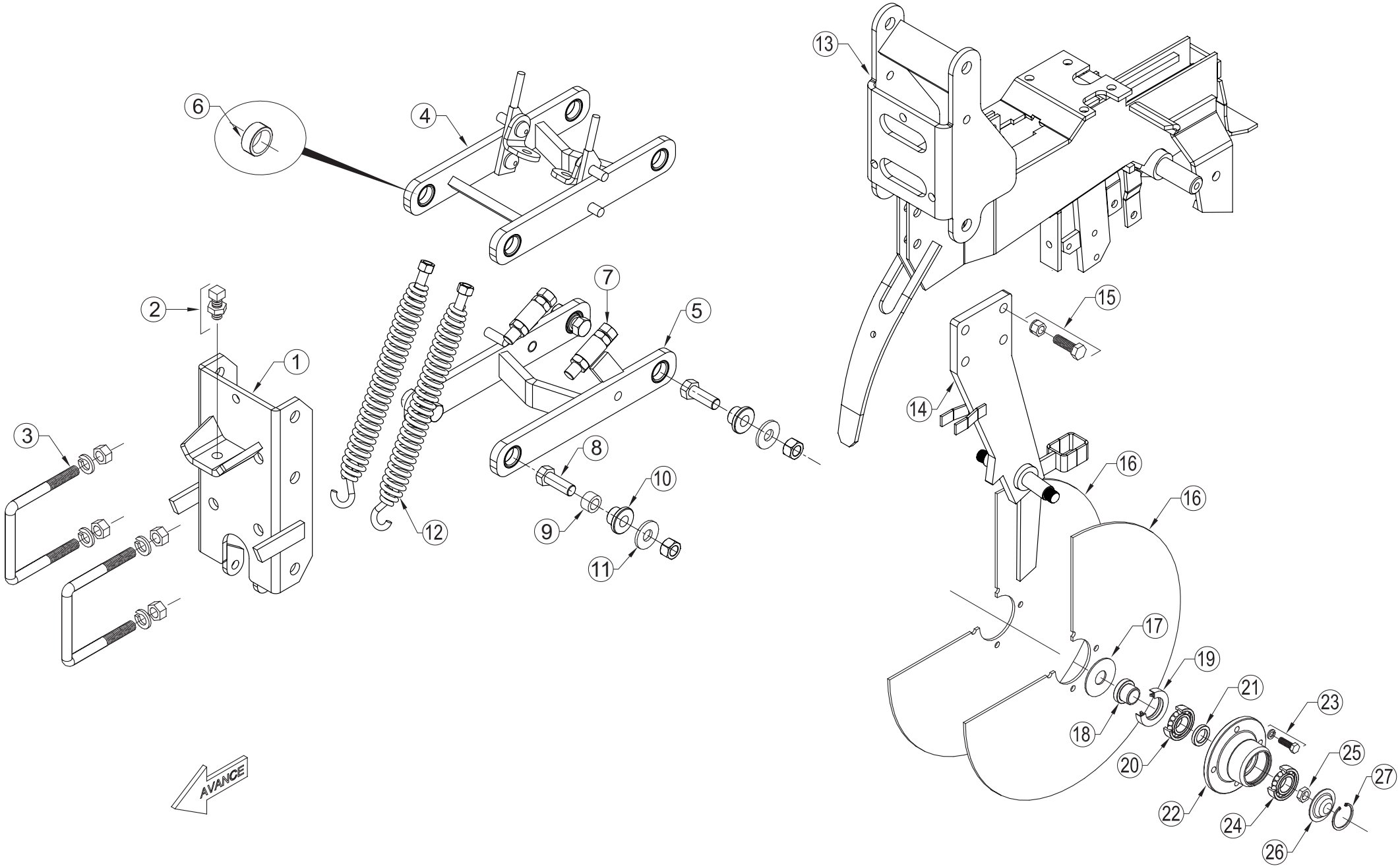
1
2
3
4
5
6
7
8
9
10
11
12
13
14
15
16
16
17
18
19
20
21
22
23
24
25
26
27
AVANCE

ÍTEM	CÓDIGO	DESCRIPCIÓN
1	7405	Portahorquilla
2	8573	Prisionero RW 5/8" x 2"con tuerca
3	7416	Grampa RW 5/8" con grower y tuerca
4	7256	Horquilla superior
5	7257	Horquilla inferior
6	E009	Buje de horquilla
7	……	Bulon cabeza hexagonal RW 5/8"x 31/2" con tuerca y contratuerca
8	……	Bulon cabeza hexagonal RW 5/8"x 21/4" con tuerca autof.
9	8572	Buje interno
10	7402C	Buje
11	……	Arandela
12	740417	Resorte de extension con tuerca RW 1/2"
13	7408	Cuerpo de siembra
14	R102502	Soporte doble disco (desde 2019)
15	……	Bulón c/hexagonal RW 1/2"x 11/2" con tuerca autof.
16	146216	Disco liso 16"
17	9696	Arandela tapa reten (55 x 20,2 x 2)
18	742008	Buje adaptador de puntera
19	9133R	Reten DBH 9133
20	6205	Rodamiento Nº 6205 RS
21	9697	Buje separador
22	742508	Maza disco plantador (Año 2008 en adelante)
23	……	Bulón c/hexagonal RW 3/8"x 7/8"con grower
24	6204	Rodamiento Nº 6204
25	9701I	Tuerca hexagonal RSAE 5/8" izquierda
	9701D	Tuerca hexagonal RSAE 5/8" derecha
26	145908	Tapa de maza (Año 2008 en adelante)
27	48I	Seeger interior Ø 48 mm I

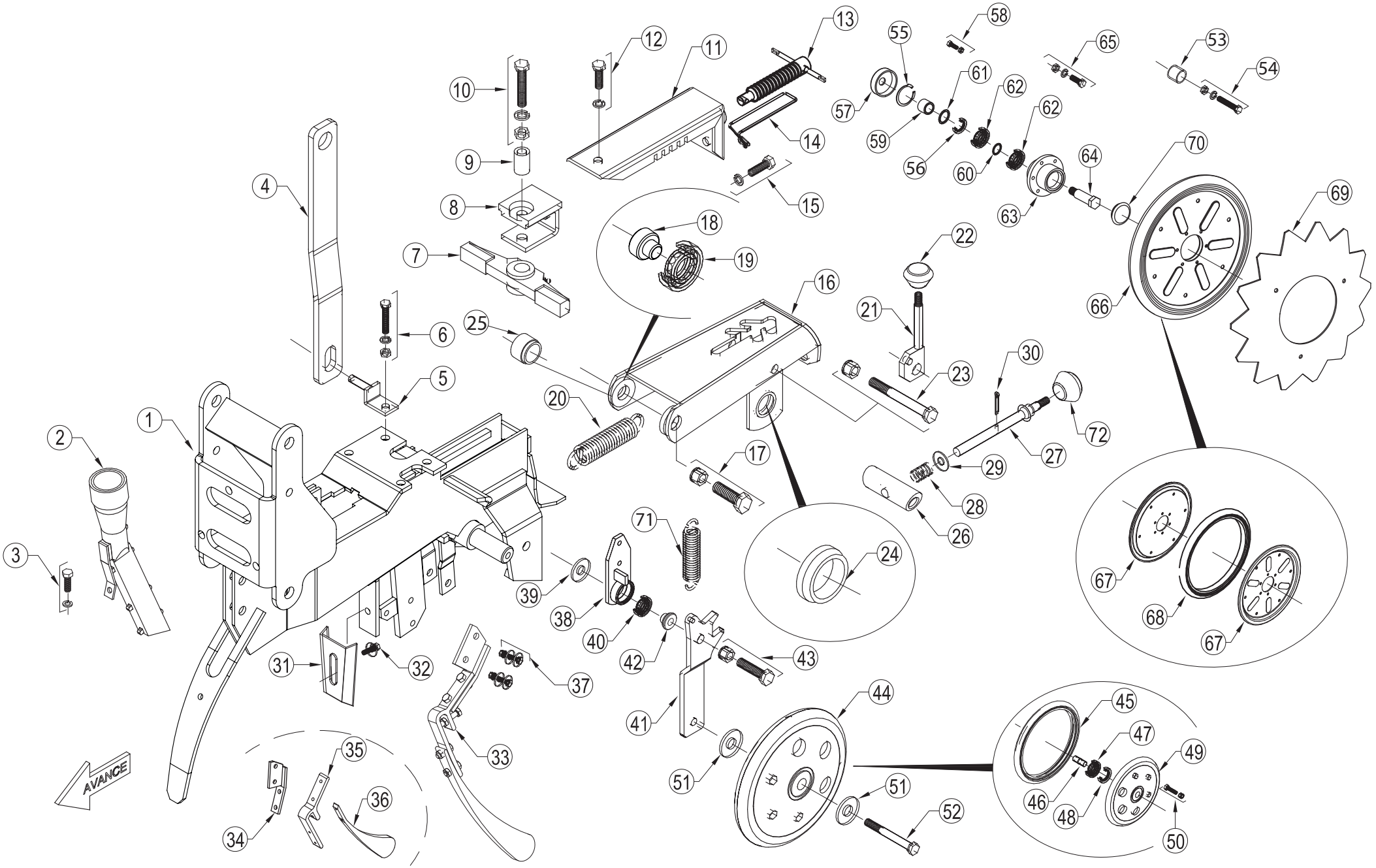
AVANCE

ITEM	CÓDGIDO	DESCRIPCIÓN
1	7408	Cuerpo de siembra
2	7398PL	Tubo fertilizante
3	……	Bulon cabeza hexagonal RW 3/8"x 1" con grower
4	7419	Rienda p/cuerpo de siembra
5	7418	Soporte abulonado p/rienda
6	……	Bulon cabeza hexagonal RW 3/8"x 1" c/ grower y tuerca.
7	1325	Balancin
8	1326	Grampa balancin
9	1329	Buje balancin
10	……	Bulón c/hexagonal RW 1/2"x 21/2" c/ arandela y tuerca autof.
11	1380	Tapa registro
12	……	Bulon cabeza hexagonal RW 3/8"x 1" con grower
13	1381	Registro de profundidad
14	1327	Seguro
15	……	Bulon cabeza hexagonal RW 3/8"x 1" con grower
16	7411	Cola cuerpo de siembra
17	……	Bulón c/hexagonal RW 1/2"x 21/2" c/ arandela y tuerca autof.
18	1534	Buje rueda tapadora
19	62032RS	Rodamiento 6203 2RS
20	743117	Resorte de extension
21	1458	Palanca registro de tension
22	1457	Perilla de registro RW 1/2"
23	……	Bulón c/hexagonal RW 1/2"x 41/2" c/ arandela y tuerca autof.
24	E008	Buje cola tapadora
25		Buje soldado colita
26	7413	Eje
27	1456	Vastago de registro
28	1450	Registro de compresion
29	……	Arandela plana Ø 7/16"
30	……	Chaveta partida Ø 4x40mm
31	1482C	Limpia disco interno
32	……	Bulon cabeza hex.l RW 3/8"x 1"arandela supl. y grower
33	D024	Lengüeta pisagranos completa
34	D150	Soporte lengüeta apisonadora (desde 09-2020)
35	D049	Soporte teflon
36	D047	Lengüeta sola
37	……	Bulón c/hex. RW 3/8"x 11/4" con arand. supl.y tuerca.
38	D139	Tope brazo pivot rueda pisagranos
39	……	Arandela plana suplemento
40	60032RS	Rodamiento nº 6003 2RS
41	1525	Brazo pivot rueda pisagranos
42	D140	Buje brazo rueda pisagranos
43	…….	Bulón c/hex. RW 1/2"x 2"con arandela supl. y tuerca aufof.
44	A048C	Rueda pisagranos
45	1437	Cubierta semi neumatica 1"x 8"
46	1438C	Eje interno
47	6203	Rodamiento nº 6203
48	5088/R	Reten DBH Nº 5088
49		Llanta pisagranos
50	…….	Bulón c/hexagonal RW 5/16"x 1 1/4"con grower y tuerca
51	1529	Guardapolvo rueda pisagranos
52	…….	Bulon c/hexagonal RW 1/2" x 2 3/4"
53	1440	Buje separador
54	…….	Bulón c/hexagonal RW 5/16"x 1 3/4"con grower y tuerca
55	48I	Seeger 48I
56	8394R	Reten Nº 8394
57	T001	Guardapolvo maza rueda tapadora (desde 08-20)
58	B1478	Bulon hexagonal 1/4 x 7/8 W Der con tuerca autofrenante
59	T002	Buje maza rueda tapadora (F440 G350 G420 GMI desde 08-20)
60	T004	Aro separador maza rueda tapadora (desde 08-20)
61	46X30X1	Arandela 46x30x1
62	6204RS2	Rodamiento Nº 6204 2RS
63	T006	Maza rueda tapadora - Carcasa (desde 08-20)
64	T005D	Eje maza rueda tapadora derecho (desde 08-20)
	T005I	Eje maza rueda tapadora izquierdo (desde 08-20)
65	…….	Bulón c/hexagonal RW 3/8"x 2"con grower y tuerca
66	D039	Rueda tapadora s/disco s/maza
67	1442	Media llanta tapadora
68	1443	Cubierta se mineumática 1" x 12"
69	1439	Disco dentado cóncavo
70	T007	Tapa plastica maza rueda tapadora (desde 08-20)
71	1527	Resorte de extension
72	1452	Perilla de registro

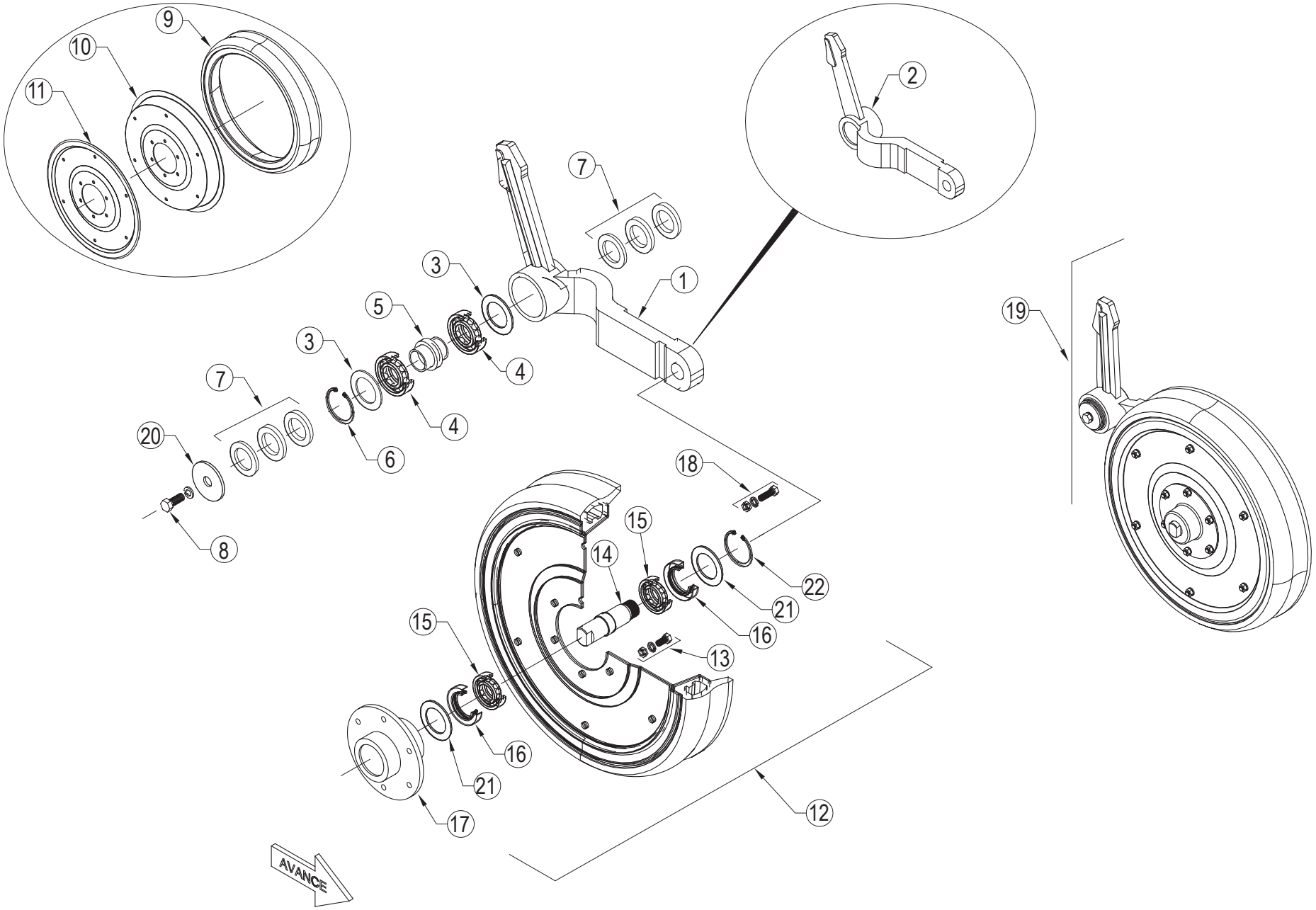
9
10
11
2
7
3
1
5
3
4
7
4
20
6
18
8
15
14
22
21
16
15
13
16
21
17
12
19
AVANCE

RUEDA NIVELADORA

Lámina Nº15

ÍTEM	CÓDIGO	DESCRIPCIÓN
1	7436	Brazo rueda niveladora derecho
2	7435	Brazo rueda niveladora izquierdo
3	51x30x1	Arandela suplemento Ø 35,5mm x Ø 54mm x 1mm
4	6006 RS	Rodamiento Nº 6006 RS
5	7555	Buje interno plastico
6	30I	Seeger interior Ø 30 mm I
7		Arandela 40x26x2 Arandela 40x13x4 Arandela 40x26x6
8	……	Bulón c/hexagonal RW 1/2"x 1 1/4"con grower
9	7399	Cubierta semineumática 2 1/8" x 15"
10	1420	Media llanta ancha
11	7400	Media llanta angosta
12	R105541	Rueda niveladora izquierda
	R105501	Rueda niveladora derecha
13	……	Bulón c/hexagonal RW 5/16"x 1"con grower y tuerca RW 5/16"
14	7401I	Eje roscado izquierdo
	7401D	Eje roscado derecho
15	6205	Rodamiento Nº 6205
16	6061/R	Reten DBH 6061
17	L160800	Maza niveladora de fundición
18	……	Bulón c/hexagonal RW 5/16"x 7/8" con grower y tuerca RW 5/16"
19	E101301	Conjunto rueda niveladora izquierda con brazo
	E101201	Conjunto rueda niveladora derecha con brazo
20	9712	Arandela de tapa
21		Arandela Ø 25mm x Ø 50mm x 1mm
22		Segger iØ55

CUERPO DE SIEMBRA PLANO INCLINADO

Lámina Nº 16

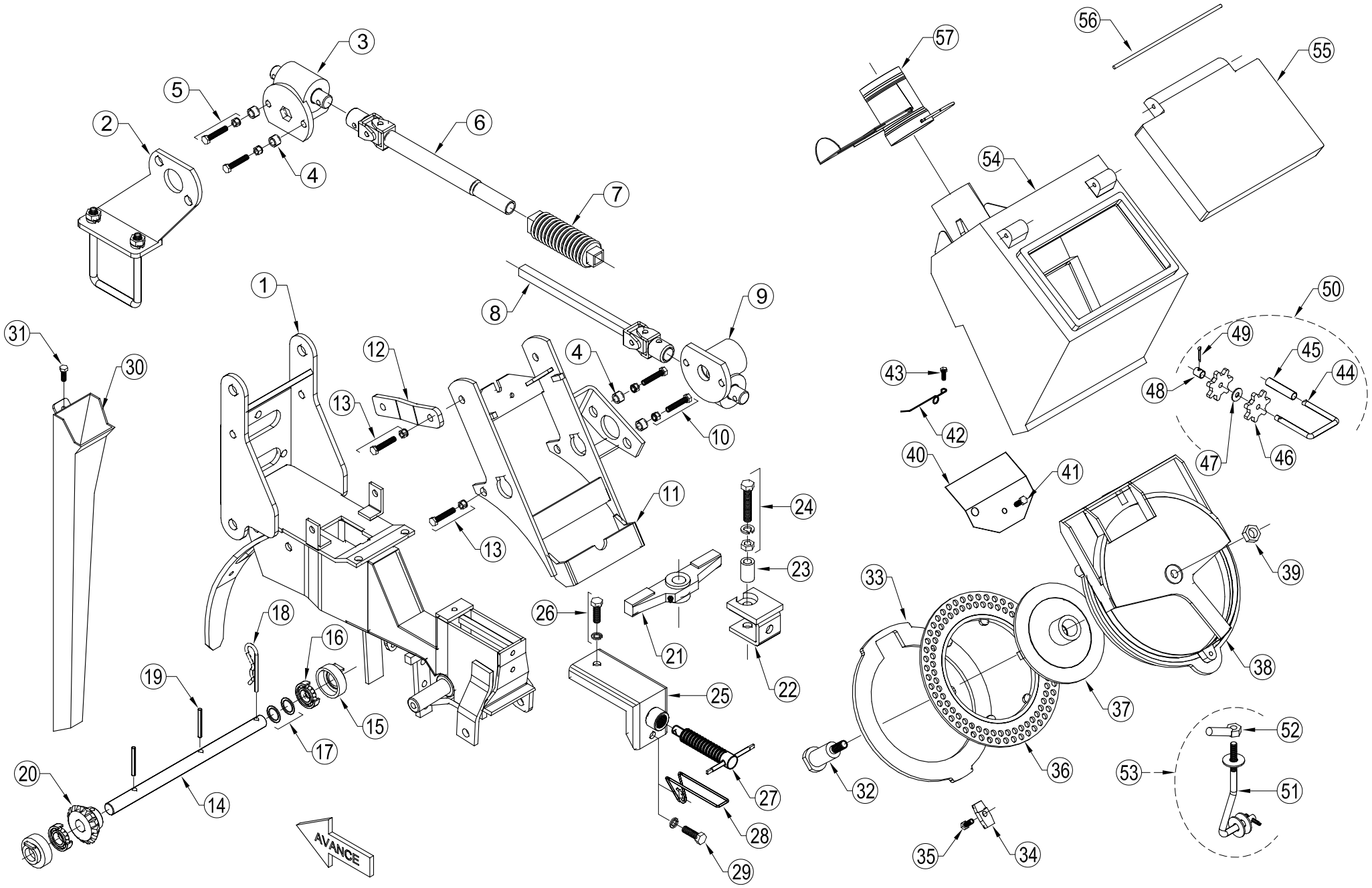

ÍTEM	CÓDIGO	DESCRIPCIÓN
1	7408PI	Cuerpo de siembra plano inclinado
2	1308I/D	Soporte caja escuadra
3	D061	Caja escuadra (interior hexagonal)
4	1337	Buje p/caja escuadra Øext. 16mm x Øi.10,5mm x10mm
5	……	Bulón c/hexagonal RW 7/16"x 11/2" con tuerca autof.
6	1364	Manguito hembra 230mm
7	D070	Fuelle de goma
8	1363	Manguito macho 230mm
9	D06220	Caja escuadra Øi 20mm
10	……	Bulón c/hexagonal RW 3/8"x 11/2" con tuerca
11	1310	Soporte base tolva (Izq./Der.)
12	7437	Rienda de canasta
13	……	Bulón c/hexagonal RW 7/16"x 11/2" con tuerca autof.
14	1315	Eje de mando Ø20mm x 330mm
15	1333	Buje alojamiento p/ rodamiento
16	……	Rodamiento Nº 6004 LU
17	……	Arandela suplemento
18	……	Chaveta R Ø 3,2mm
19	……	Espina elastica 7mm x 50mm
20	1320/B	Piñon conico Z15
21	1325	Balancin
22	1326	Grampa balancin
23	1329	Buje balancin
24	……	Bulón c/hexagonal RW 1/2"x 21/2" con arandela y tuerca autof.
25	1328	Tapa registro corto
26	……	Bulón c/hexagonal RW 3/8"x 1" con grower
27	1381	Registro de profundidad
28	1327	Seguro
29	……	Bulón c/hexagonal RW 3/8"x 1" con grower
30	1316	Tubo semillero PI
31	……	Bulón c/hexagonal RW 1/4"x 1"
32	1331	Eje de corona RW 1/2"
33	1332	Aro suplemento de base
34	1335	Plaqueta plastica
35	……	Bulón c/hexagonal RW 5/16"x 1"
36	A067	Placa semillera "Plastica" p/ plano inclinado
	A068	Placa semillera "Fundición" p/ plano inclinado
37	1334	Corona conica Z28
38	1340	Base tolva
39	……	Tuerca autof. RW 1/2"
40	8292	Tapa de base
41	……	Bulón cabeza de tanque RW 1/4"x3/4"
42	1336	Resorte saca granos
43	……	Bulón cabeza de tanque RW 1/4"x3/8"
44	1338	Eje saca granos
45	……	Buje largo de eje
46	1339	Estrella saca granos (5,6,7,10 puntas)
47	……	Arandela suplemento
48	1341	Buje corto de eje
49	……	Chaveta partida 2 x 15mm
50	A074	Conjunto saca granos
51	1480	Sujetador RW 5/16"
52	1483	Mariposa RW 5/16"
53	1489	Conjunto sujetador de base
54	1342C	Tolva semillera plano inclinado
55	1342TAC	Tapa de tolva semillera
56	1365	Eje de tapa
57	D055	Cortasemillas

TRANSMISIÓN PARA SIEMBRA GRANOS GRUESOS (2018)

Lámina Nº 11

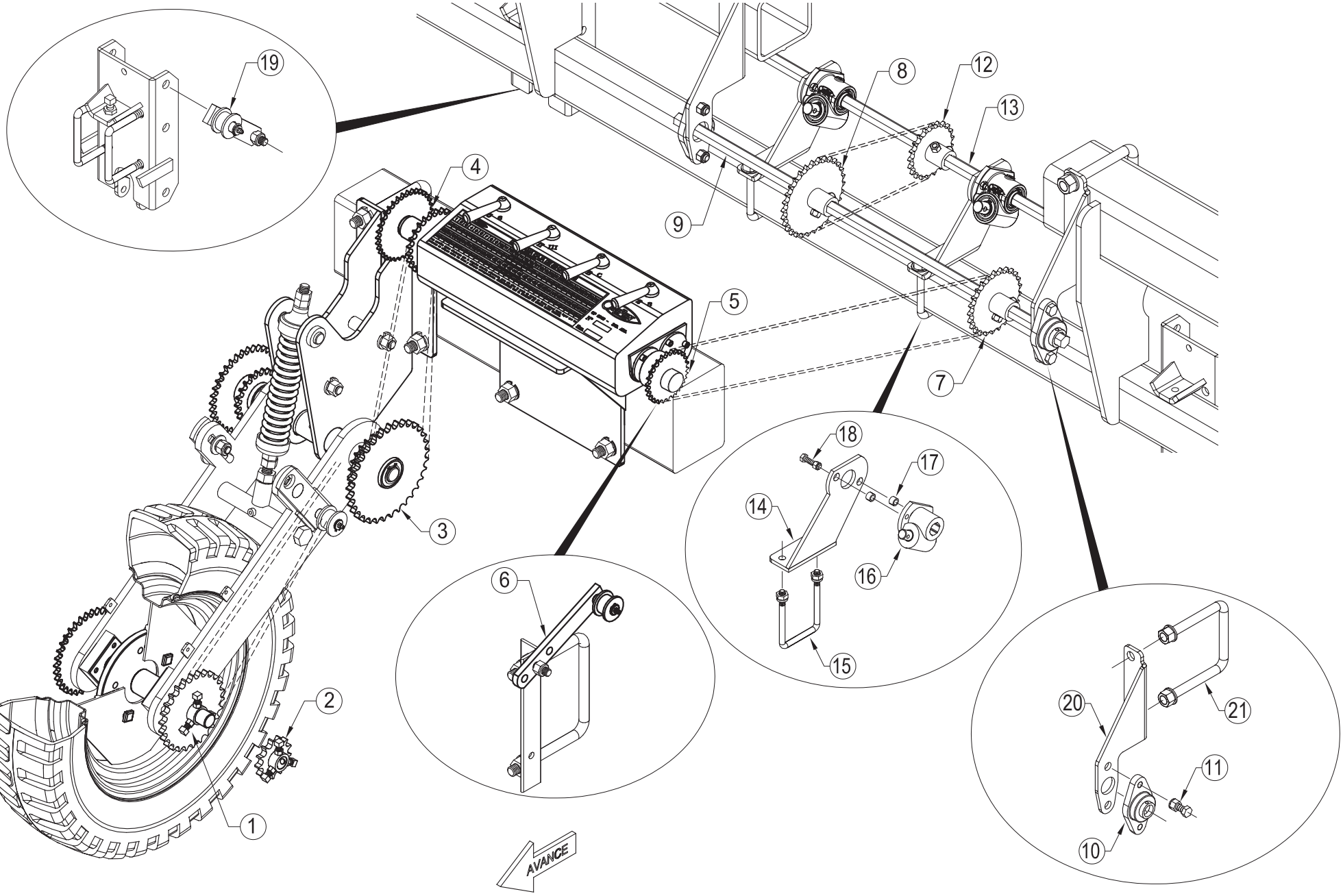

ÍTEM	CÓDIGO	DESCRIPCIÓN
1	729626	Engranaje cambiable p/siembra Z26 - 3/4"
2	729613	Engranaje cambiable p/siembra Z13 - 3/4"
3		Doble engranaje siembra Z21-3/4" / Z25- 5/8"
4		Doble engranaje entrada Z25- 5/8" / Z25-1/2"
5	7270	Engranaje salida Z25 - 5/8"
6	7304	Tensor de cadena
7		Engranaje de entrada p/ barra intermedia Z25 -5/8"
8		Engranaje de salida p/ barra intermedia Z30 -5/8"
9	8287	Barra intermedia Ø25mm c/cara plana
10	UCFL205	Caja con rodamiento UCFL 205
11	……	Bulón c/hexagonal RW 5/8"x 2" con tuerca autof.
12		Engranaje de entrada p/ barra hexagonal Z21 -5/8"
13	7307	Barra hexagonal p/ mandos traseros
14	7308I	Soporte de caja escuadra izquierdo
	7308D	Soporte de caja escuadra derecho
15	7309	Grampa RW 1/2" para tubo 80x100
16	D061	Caja escuadra (interior hexagonal)
17	1337	Buje p/caja escuadra Øext. 16mm x Øi.10,5mm x10mm
18	……	Bulón c/hexagonal RW 7/16"x 11/2" con tuerca autof.
19	7310	Tensor corto de cadena
20	J186002	Soporte barra intermedia
21	U108800	Grampa RW 3/4" para tubo 100x140

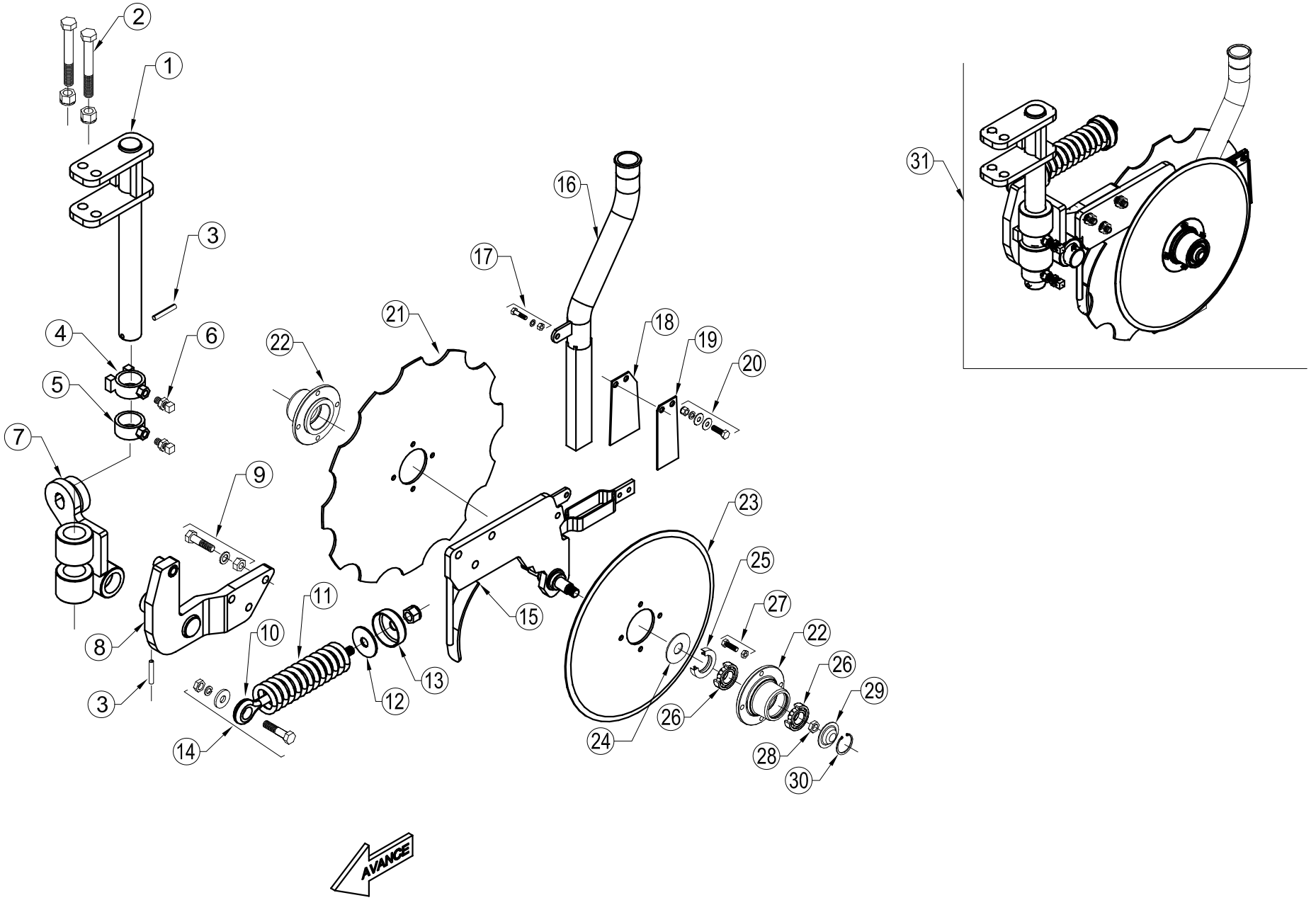
AVANCE

ÍTEM	CÓDIGO	DESCRIPCIÓN
1	9642	Soporte de labranza "corto"
2	9643	Bulón c/hexagonal RSAE 5/8"x4 3/4" con tuerca autof.
3	……	Espina elástica 8mm x 50mm
4	9646	Anillo central c/tope
5	9647	Anillo inferior
6	…….	Prisionero RW 1/2"x11/2" con tuerca
7	9644I	Soporte brazo "izquierdo"
	9644D	Soporte brazo "derecho"
8	5323I	Brazo "izquierdo"
	5323D	Brazo "derecho"
9	……	Bulón c/hexagonal RW 1/2"x 21/2"con grower y tuerca RW 1/2"
10	5320	Vástago registro de resorte con tuerca RW 5/8"
11	5325	Resorte de compresión
12	56x17x3	Arandela
13	5326	Capuchón
14	……	Bulón c/hexagonal RW 1/2"x21/4" con arandela,grower y tuerca
15	5332	Cuerpo doble disco
16	5330I	Tubo fertilizante izquierdo
	5330D	Tubo fertilizante derecho
17	……	Bulón c/hexagonal RW 3/8"x1" con arandela tuerca autof.
18	5333	Raspador derecho
19	5334	Raspador izquierdo
20	……	Bulón c/hexagonal RW 5/16"x 1"con arandela, grower y tuerca
21	A019	Disco dentado 17"
22	1561	Maza abonador
23	8271	Disco liso 14"
24	8556	Arandela tapa reten
25	5423	Reten DBH 5423
26	30204	Rodamiento Nº 30204
27	…….	Bulón c/hexagonal RW 3/8"x 7/8"con tuerca
28	1461I	Tuerca castillo RSAE 5/8" izquierda
	1461D	Tuerca castillo RSAE 5/8" derecha
29	145908	Tapa de maza
30	48I	Seeger interior Ø 48mm I
31	8557	Cuerpo fertilizante completo

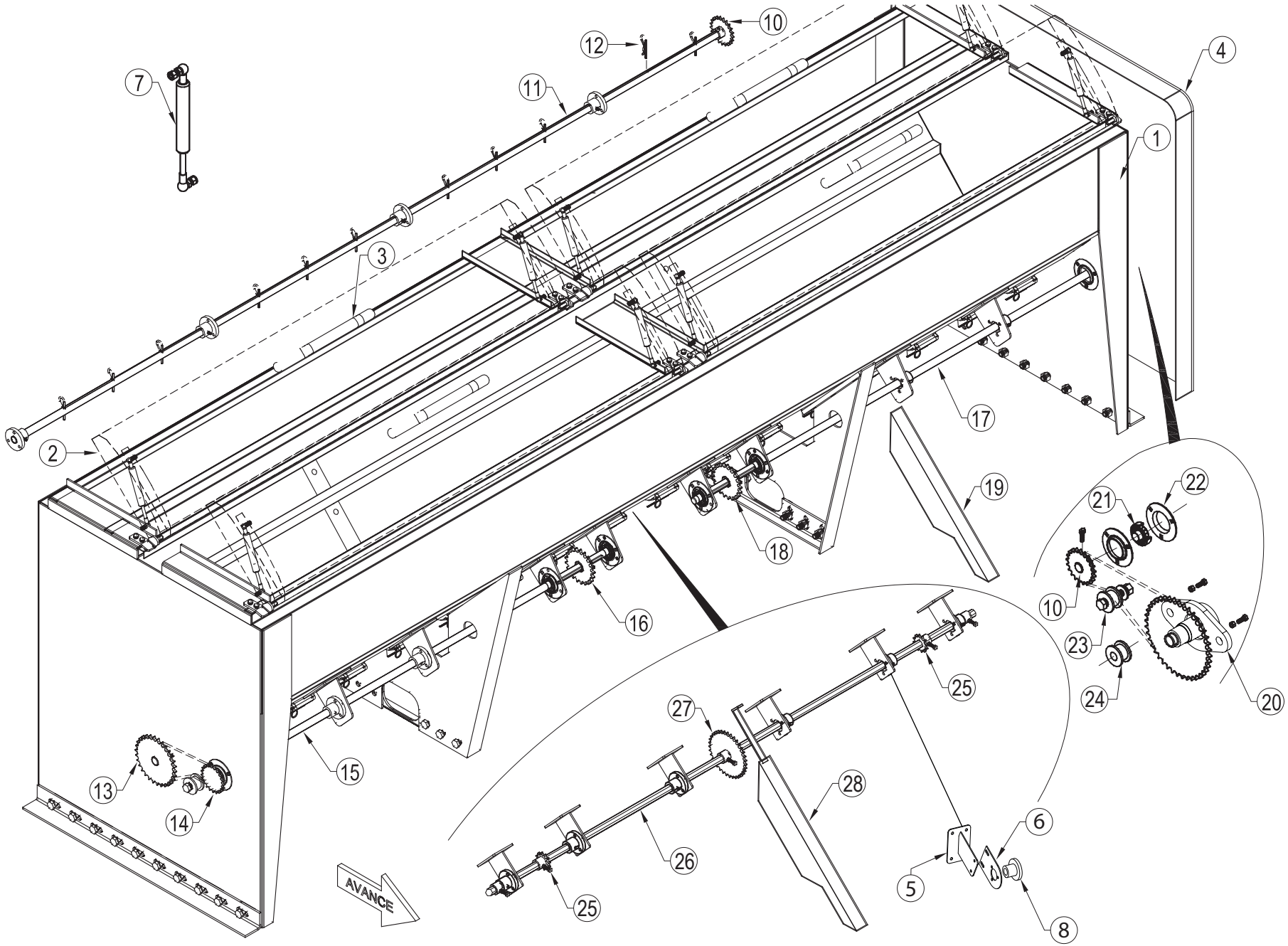
AVANCE

ÍTEM	CÓDIGO	DESCRIPCIÓN
1	7835	Monotolva p/ semilla y fertilizante
2	7831	Tapa de tolva
3	9812	Manija
4	7834	Tapa protectora lateral
5	……	Soporte de barra hexagonal a tolva
6	……	Chapa de soporte a buje
7	9814	Amortiguador
8	……	Buje para barra
10	R119601	Engranaje Z14 - 1/2"
11	9827	Barra de mando removedor
12	E005	Chaveta R Ø 4,75mm
13	7848	Engranaje Z35 - 5/8"
14	7847	Engranaje Z26 - 5/8"
15	7843	Barra de mando fertilizacion Ø 22mm
16	7842	Engranaje Z21 - 5/8"
17	7846	Barra de mando siembra Ø 22mm
18	7844	Engranaje Z25 - 5/8"
19	7855	Cubrecadena
20	……	Soporte de fundicion para engranajes normal o dobles, bulones y tuercas con Z55 1/2"
21	UC205	Rodamiento UC Nº 205
22	1483	Media maza baja
23	9825	Tensor excéntrico
24	8580	Roldana plastica(øi 27mm)
25	9820	Engranaje Z12 - 1/2"
26	……	Barra hexagonal
27	……	Engranaje Z30 - 1/2"
28	7986	Cubrecadena largo alfalfero

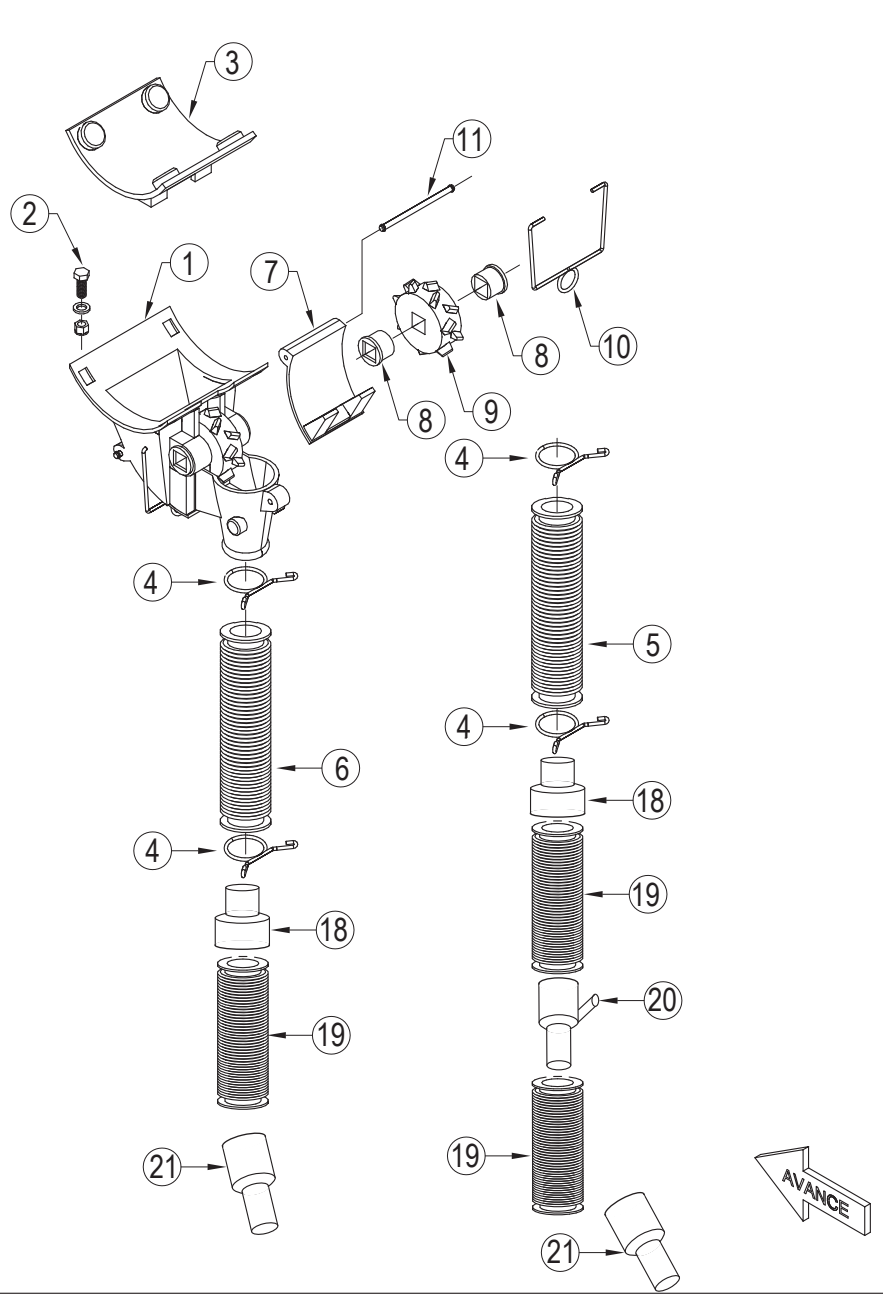
3
11
2
1
7
8
10
8
9
4
4
5
6
4
4
18
18
19
19
20
21
19
21
AVANCE

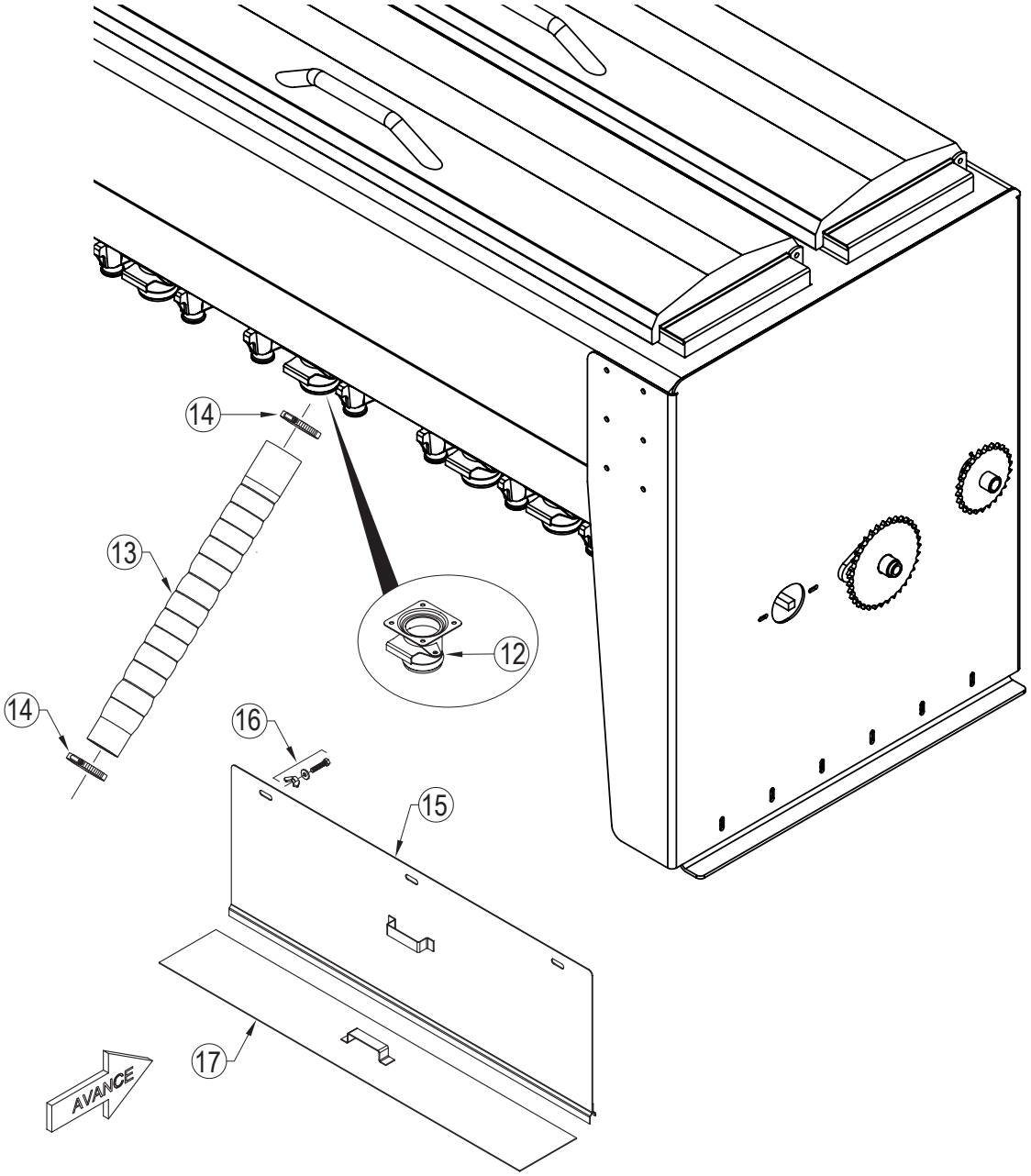
14
13
12
14
16
15
17
AVANCE

ÍTEM	CÓDIGO	DESCRIPCIÓN
1	7852	Dosificador plastico
2	……	Bulón c/hexagonal RW 1/4"x 3/4" con arandela y tuerca autof.
3	5531P	Tapa dosificador de PVC
4	7858	Abrazadera rápida
5	10043	Fuelle 10043 ND
6	10042	Fuelle 10042 ND
7	7853	Tapa de inspección
8	7850	Buje plástico
9	7851	Rueda chevron
10	7854	Traba tapa de inspección
11	8583	Eje tapa de inspección
12	9890	Conjunto salida de cereal
13	1507	Manguera corrugada Ø70mm
14	5536	Abrazadera inox. 70-90
15	7836	Chapa divisora
16	……	Bulón c/hexagonal RW 7/16"x 11/2" con arandela y mariposa
17	7838	Chapa de fondo
18	……	Buje de acople de mangueras
19	7869	Manguera espiral Ø32
20	……	Buje descarga alfalfa-semilla
21	……	Buje de acople de mangueras

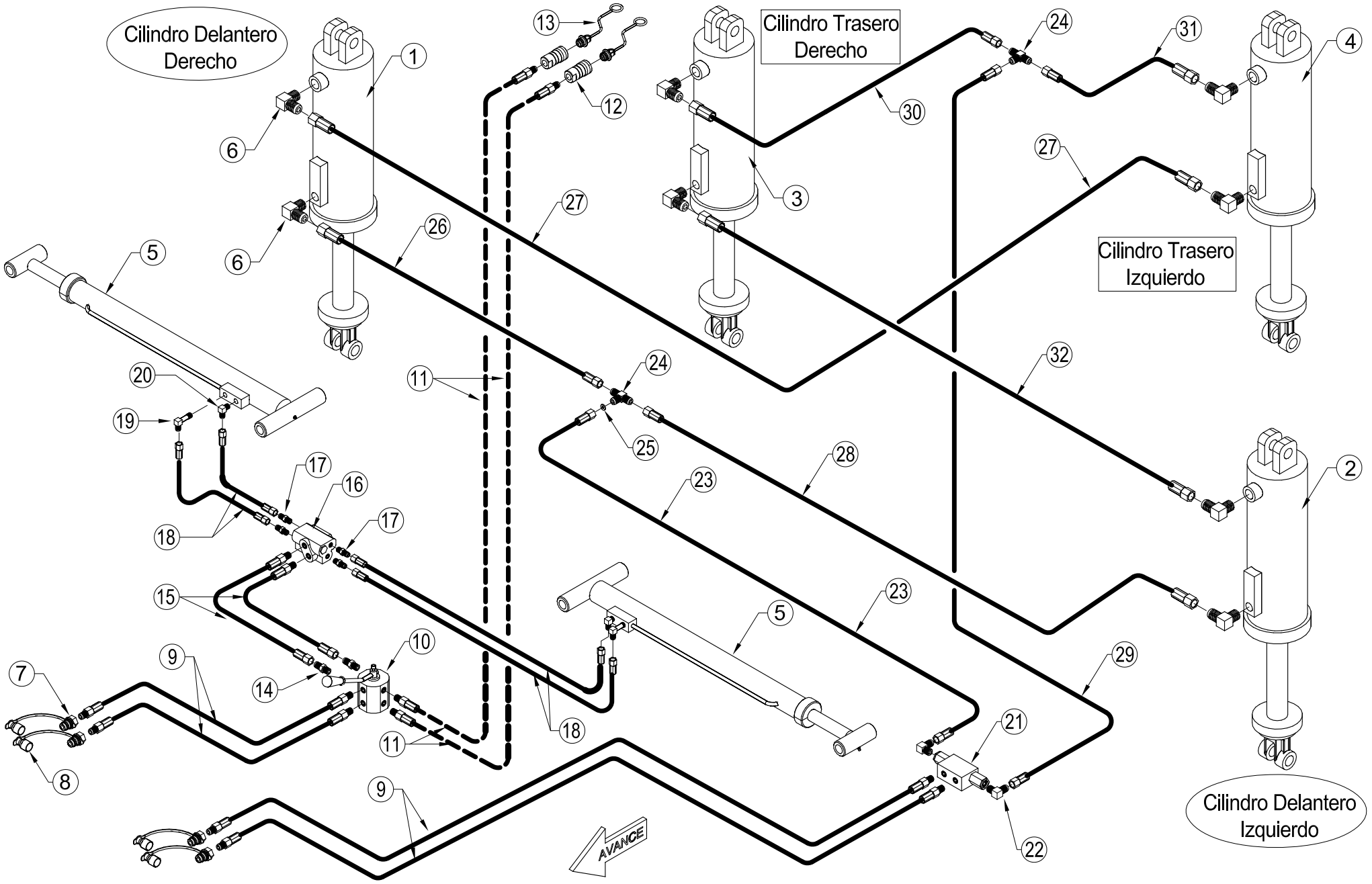
Cilindro Delantero Derecho
Cilindro Trasero Derecho
Cilindro Trasero Izquierdo
Cilindro Delantero Izquierdo
AVANCE
1
2
3
4
5
6
7
8
9
10
11
12
13
14
15
16
17
18
19
20
21
22
23
24
25
26
27
28
29
30
31
32

ÍTEM	CÓDIGO	DESCRIPCIÓN
1	……	Cilindro delantero derecho compensado
2	……	Cilindro delantero izquierdo compensado
3	……	Cilindro trasero derecho compensado
4	……	Cilindro trasero izquierdo compensado
5	……	Cilindro marcador
6	9606	Codo 90º NPT Macho 1/2"- Rosca UNF JIC 37º 3/4"
7	9841	Acople rápido macho PNH con válvula AMA 1/2" NPT
8	9840	Tapa plástica p/ acople rápido macho PNH
9	9842	Manguera hid.Ø 3/8" SAE 100 R2 -extremos 1/2"NPT macho / macho 3/4"UNF o`ring
10	D043	Llave 2 posiciones- 6 vías
11	9842	Manguera hid.Ø 3/8" SAE 100 R2 -extremos 1/2"NPT macho / macho 3/4"UNF o`ring
12	9860	Acople rápido hembra PCH 1/2" NPT
13	9861	Tapa plástica p/ acople rápido hembra PCH
14	8585	Adaptador UNF 3/4" JIG 37º macho / UNF 3/4" o`ring macho
15	9849	Manguera hid.Ø 3/8" SAE 100 R2 -extremos hembra 3/4"UNF TG / macho 3/4"UNF o`ring
16	D045	Válvula secuencial standart
17	8586	Adaptador UNF 9/16" JIG 37º macho / UNF 9/16" o`ring macho
18	9844	Manguera hid.Ø 1/4" SAE 100 R2- extremos 9/16"TG / 9/16" TG
19	9575	Codo 90º Rosca NPT Macho 1/4"(Largo) - Rosca UNF JIC 37º 9/16"
20	9574	Codo 90º Rosca NPT Macho 1/4"(Corto)- Rosca UNF JIC 37º 9/16"
21	D044	Válvula doble bloqueo
22	9848	Codo 90º Rosca UNF JIG 37º macho 3/4" - Rosca UNF 7/8" o`ring
23	……	Manguera hid.Ø 3/8" SAE 100 R2 -extremos hembra 3/4"UNF TG / hembra 3/4"UNF TG
24	8055	Tee extremos macho 3/4" UNF JIC 37º
25	9862	Placa orificio Ø 4mm
26	……	Manguera hid.Ø 3/8" SAE 100 R2 -extremos hembra 3/4"UNF TG / hembra 3/4"UNF TG
27	……	Manguera hid.Ø 3/8" SAE 100 R2 -extremos hembra 3/4"UNF TG / hembra 3/4"UNF TG
28	……	Manguera hid.Ø 3/8" SAE 100 R2 -extremos hembra 3/4"UNF TG / hembra 3/4"UNF TG
29	……	Manguera hid.Ø 3/8" SAE 100 R2 -extremos hembra 3/4"UNF TG / hembra 3/4"UNF TG
30	……	Manguera hid.Ø 3/8" SAE 100 R2 -extremos hembra 3/4"UNF TG / hembra 3/4"UNF TG
31	……	Manguera hid.Ø 3/8" SAE 100 R2 -extremos hembra 3/4"UNF TG / hembra 3/4"UNF TG
32	……	Manguera hid.Ø 3/8" SAE 100 R2 -extremos hembra 3/4"UNF TG / hembra 3/4"UNF TG

CIRCUITO HIDRAULICO 2 MODULOS

Lámina Nº 23

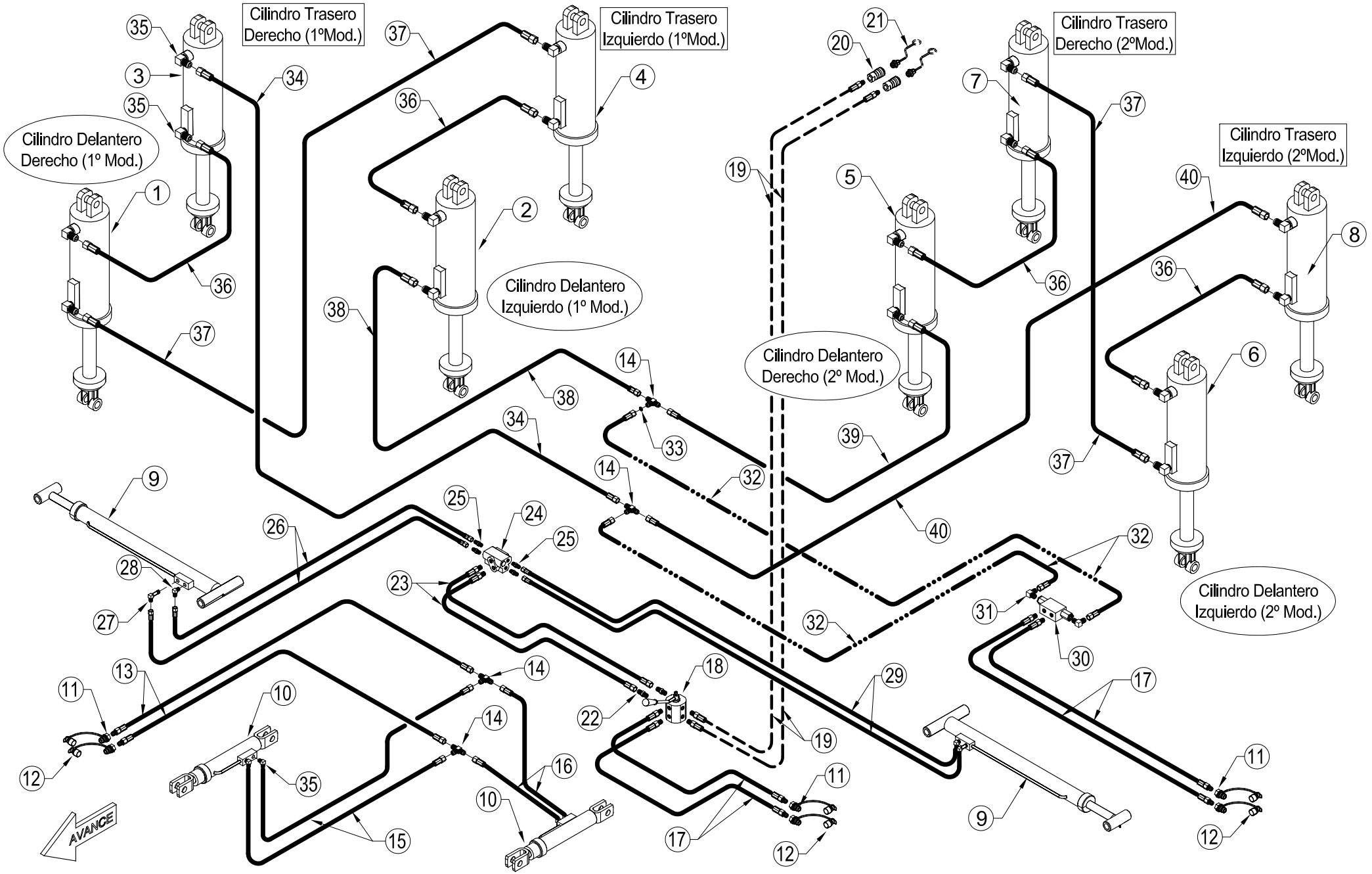

ÍTEM	CÓDIGO	DESCRIPCIÓN
1	……	Cilindro delantero derecho compensado -1º Modulo
2	……	Cilindro delantero izquierdo compensado-1º Modulo
3	……	Cilindro trasero derecho compensado -1º Modulo
4	……	Cilindro trasero izquierdo compensado-1º Modulo
5	……	Cilindro delantero derecho compensado -2º Modulo
6	……	Cilindro delantero izquierdo compensado-2º Modulo
7	……	Cilindro trasero derecho compensado -2º Modulo
8	……	Cilindro trasero izquierdo compensado-2º Modulo
9	……	Cilindro marcador
10	……	Cilindro p/arco de lanza
11	9841	Acople rápido macho PNH con válvula AMA 1/2" NPT
12	9840	Tapa plástica p/ acople rápido macho PNH
13	9859	Manguera hid.Ø 3/8" SAE 100 R2 -extremos 1/2"NPT macho / hembra 3/4"UNF TG
14	8055	Tee extremos macho 3/4" UNF JIC 37º
15	……	Manguera hid.Ø 3/8" SAE 100 R2 -extremos hembra 3/4"UNF TG / hembra 3/4"UNF TG
16	……	Manguera hid.Ø 3/8" SAE 100 R2 -extremos hembra 3/4"UNF TG / hembra 3/4"UNF TG
17	9842	Manguera hid.Ø 3/8" SAE 100 R2 -extremos 1/2"NPT macho / macho 3/4"UNF o`ring
18	D043	Llave 2 posiciones- 6 vías
19	9842	Manguera hid.Ø 3/8" SAE 100 R2 -extremos 1/2"NPT macho / macho 3/4"UNF o`ring
20	9860	Acople rápido hembra PCH 1/2" NPT
21	9861	Tapa plástica p/ acople rápido hembra PCH
22	8585	Adaptador UNF 3/4" JIG 37º macho / UNF 3/4" o`ring macho
23	9849	Manguera hid.Ø 3/8" SAE 100 R2 -extremos hembra 3/4"UNF TG / macho 3/4"UNF o`ring
24	D045	Válvula secuencial standart
25	8586	Adaptador UNF 9/16" JIG 37º macho / UNF 9/16" o`ring macho
26	9844	Manguera hid.Ø 1/4" SAE 100 R2- extremos 9/16"TG / 9/16" TG
27	9575	Codo 90º Rosca NPT Macho 1/4"(Largo) - Rosca UNF JIC 37º 9/16"
28	9574	Codo 90º Rosca NPT Macho 1/4"(Corto)- Rosca UNF JIC 37º 9/16"
29	9844	Manguera hid.Ø 1/4" SAE 100 R2- extremos 9/16"TG / 9/16" TG
30	D044	Válvula doble bloqueo
31	9848	Codo 90º Rosca UNF JIG 37º macho 3/4" - Rosca UNF 7/8" o`ring
32	……	Manguera hid.Ø 3/8" SAE 100 R2 -extremos hembra 3/4"UNF TG / hembra 3/4"UNF TG
33	9862	Placa orificio Ø 4mm
34	……	Manguera hid.Ø 3/8" SAE 100 R2 -extremos hembra 3/4"UNF TG / hembra 3/4"UNF TG
35	9606	Codo 90º NPT Macho 1/2"- Rosca UNF JIC 37º 3/4"
36	……	Manguera hid.Ø 3/8" SAE 100 R2 -extremos hembra 3/4"UNF TG / hembra 3/4"UNF TG
37	……	Mang. hid.Ø 3/8" SAE 100 R2 -ext.hembras 3/4"UNF TG
38	……	Mang. hid.Ø 3/8" SAE 100 R2 -ext.hembras 3/4"UNF TG
39	……	Mang. hid.Ø 3/8" SAE 100 R2 -ext.hembras 3/4"UNF TG
40	……	Mang. hid.Ø 3/8" SAE 100 R2 -ext.hembras 3/4"UNF TG

①

②

③

④

⑤

⑥

⑦

⑧

⑨ 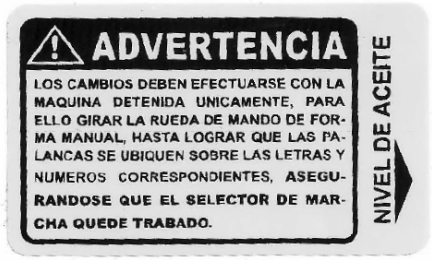

⑩

⑪

⑫

⑬

⑭

ÍTEM	CÓDIGO	DESCRIPCIÓN
1	9865	Chapa identificación de maquina
2	9866	Etiqueta de seguridad "Peligro"-Maquina en movimiento
3	9867	Etiqueta de seguridad "Peligro"-Permanecer alejado de partes móviles
4	9868	Etiqueta de seguridad "Importante"-Velocidad máxima de transporte
5	9869	Etiqueta de seguridad "Importante"-Transportar con tolvas vacías
6	9870	Etiqueta de seguridad "Importante"-Trabar en trabajo
7	9871	Etiqueta de seguridad "Importante"-Trabar en transporte
8	9877	Etiqueta de seguridad "Importante"-No Trabar en trabajo ni en transporte
9	9878	Etiqueta de información "Advertencia"-Caja de cambios
10	9872	Etiqueta de información "Advertencia"-Lubricación caja de cambios
11	9873	Etiqueta decorativa "Industria Argentina"
12	9874	Grafica decorativa p/ monotolva y cajón alfalfero "FERCAM"
13	9879	Grafica decorativa p/monotolva "F440"
14	9876	Grafica decorativa p/ monotolva y cajón alfalfero

NOTAS:

VILLA DEL PARQUE 3450 (S2005HLJ) ROSARIO - SANTA FE - ARGENTINA
TEL.: (+54 0341) 4555556 / 4555526 Whatsapp 3413402047
fercam@fercam.com.ar - repuestos@fercam.com.ar
www.fercam.com.ar